NIPPLEX
FINE NIPPLE

規格製品
総合カタログ

標　準　価　格　表

- 2023年 11月 訂正版 -

表示価格には消費税・送料・端材管理料は含まれておりません。また、本カタログの内容は予告なく変更される場合が御座います。

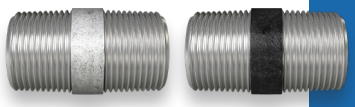

鋼管製規格ニップル

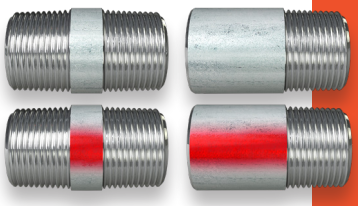

ステンレス製規格ニップル

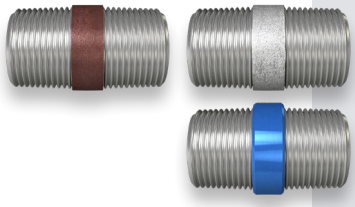

水道用硬質塩化ビニールライニング鋼管
SGP-VA・VB・VD 規格ニップル

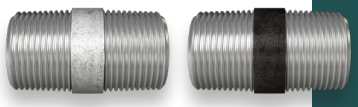

圧力配管用規格ニップル

鋼管製規格ソケット
ステンレス製規格ソケット

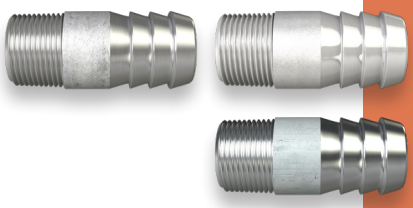

規格ホースニップル

機械設備配管に適した

NIPPLEXの白規格ニップル こだわり3つの特徴

FINE NIPPLE

こだわり1 ヨレ無し

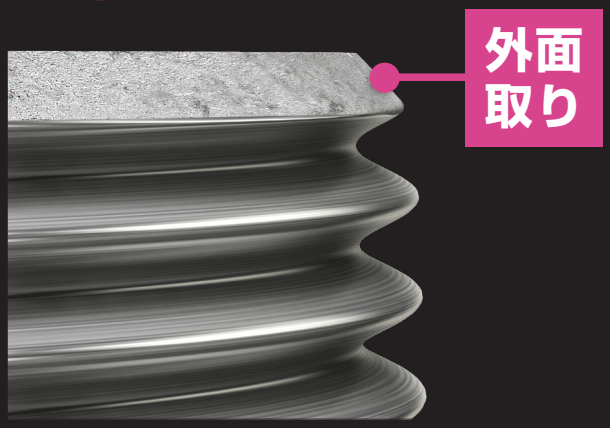

従来品では開先部のネジ山のヨレやめくれが原因で、継手とはめ合せが困難になることがありました。本製品はこれを見直し、切断工程後にもう一工程追加し、「４５度の大きな開先加工」を施しました。これにより「スムーズなネジ込み」が可能となりました。

こだわり2 バリ無し

従来までのロータリーカッターを使った押し切りによる切断方法は、鋭い内バリを生みます。また、そのバリを除去するためにリーマーで擦り取らなければならず、これにより内面に「深く荒い」擦り傷がついてしまいます。本製品はこの問題に対して、切断はシンプルにメタルソーで行うことで内バリの発生を最小にし、その後、旋盤面取りを施し「わずかな糸面取り」にとどめることでバリの無い「美しい内面取り」を実現しました。

こだわり3 サビ無し

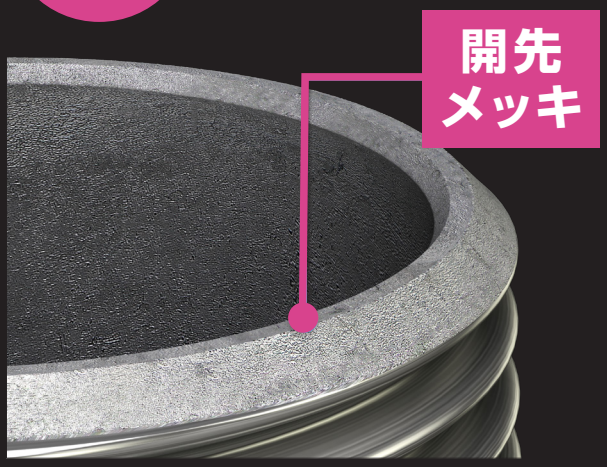

本製品では、ネジを切る前の下処理に着目しました。従来までは、メッキのかかった長尺パイプを切断しニップルに仕上げていました。当然ながらこの製造方法では、切断された端面や内バリを擦り取った内面取部は、「メッキ無し」の状態となりサビの原因を作っていました。そこで本製品では、切断後に内外の面取りを仕上げ、その後一本一本個別にメッキを施すことにしました。このネジを切る前の下処理が、こだわりの白規格ニップルの最大の特徴である、ネジ部以外は「全てメッキで覆われたニップル」を誕生させました。

従来品と本製品の違い

従来品

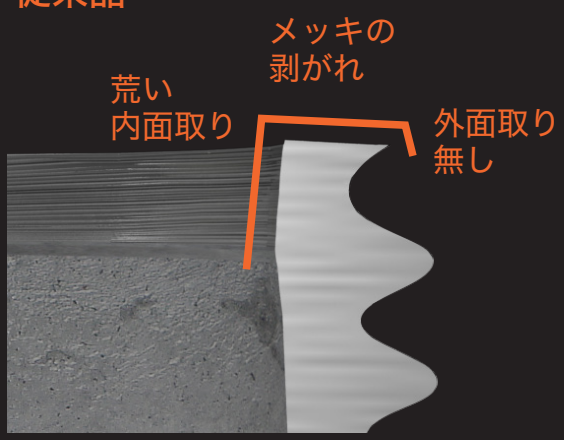

本製品

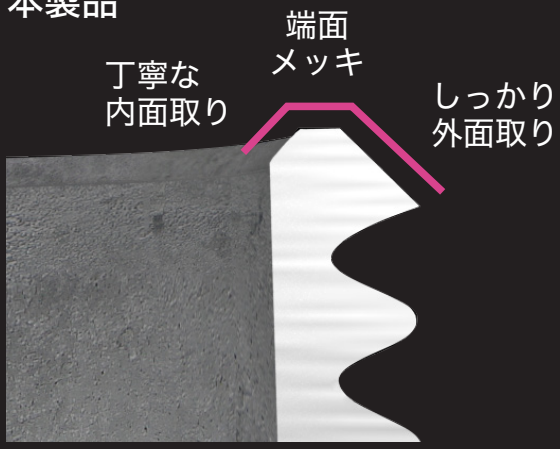

従来品は、住宅設備配管向けのコストパフォーマンスを最優先させたニップルであるため、量産型の加工方法を選択せざるを得ません。 そのため「荒い面取り」や「ネジ山のヨレ」「メッキの剥がれ」といった品質が当たり前となっています。 本製品は、住宅設備配管向けとしてもご利用頂けますが、「機械設備配管に最適なニップル」に仕上がっています。機械設備配管の一部になるニップルに求められることは何か？ それは単に配管が出来れば良いわけではなく、ニップルそのものが設備の一部となる以上は、最終ユーザの目にふれても恥じない美しさでなければいけません。そのため、本製品は「外面、内面、端面」の３つにこだわっています。

白規格ニップル製品概要

▼概要
管用テーパおねじ (呼び：R または PT) を要する外ねじタイプの管継手です。

▼主な使用用途例
屋内消火栓配管用、スプリンクラー等の屋内散水設備配管及び泡消化配管用、一般ガス配管用、コンプレッサー等からの圧力のかかった空気を各設備へ行き渡らせるための一般エアー配管用もしくは一般空調配管用、各種機械設備の流体を流すための配管もしくは、構造上の一部品、配線等の保護を目的とした被覆配管用、手すり・さく等の構造部材用

▼推奨使用圧力
気密力　0.5MPa(約 5kgf/cm2) の空気圧以下
耐圧力　2.5MPa(約 25kgf/cm2) の水圧以下

▼ねじの検査について
ねじの検査は、すべて日本工業規格 (JIS 規格) の定める規格番号 JIS B0253 に規定するテーパねじゲージを用いておこなっております。 (尚、当社の使用する検査ゲージメーカーは、オーエスジー (OSG) 製を使用しております)

▼管用テーパねじ (JIS B 0203) の特徴
管や、管用部品、流体機器などの接合において、ねじ部の耐密性を主目的とするねじに適用されます。ねじ形状は、ねじの先端からねじの終りにかけて約 3.6° の角度がついた八の字形状になっており、ねじの先端が一番細く、ねじの終りが一番太くなっています。 従って、締めこむにつれて、徐々にネジ山が相手側のねじ山と交差してゆき、最後にトルクをかけると お互いのねじ山がかみ合った状態となり、隙間が埋まり、管内部と外部との気密を確保します。 ストレートねじとは違い、一度、トルクをかけて締めこむと、次にゆるめた時には、ねじ山が磨耗した状態となります。何度も締め直す箇所での使用には向いていません。

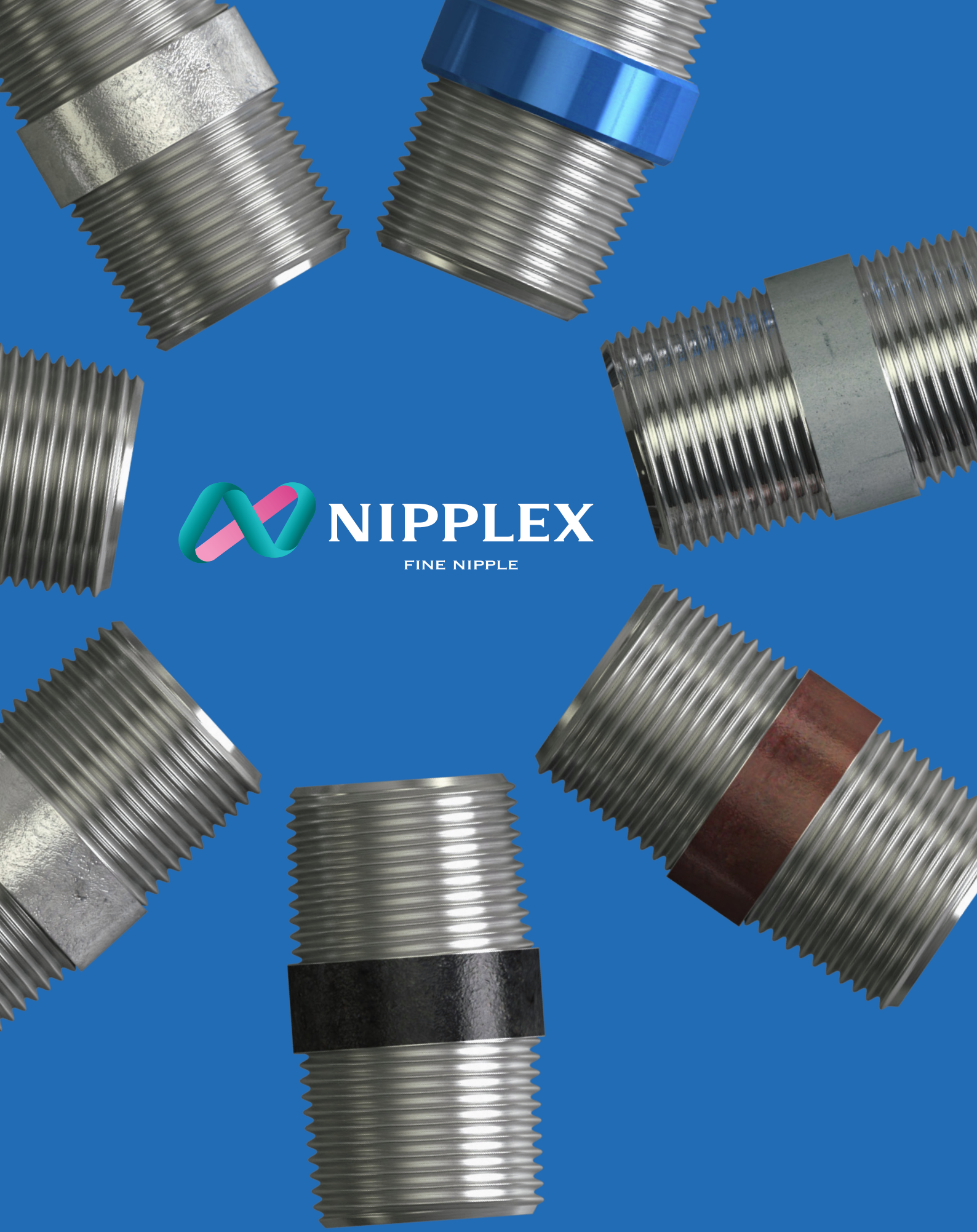
NIPPLEX
FINE NIPPLE

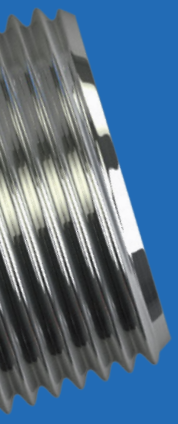

どこにもない、感動品質。

新しい価値は、今の常識を超えたところにある

目次

■ 鋼管製規格ニップル

価格表 6p
仕様 7p

■ ステンレス製規格ニップル

【SUS304 TP-A 規格ニップル】
価格表 8p
仕様 9p
【SUS316 TP-A 規格ニップル】
価格表 10p
仕様 11p

■ 水道用硬質塩化ビニールライニング鋼管

【SGP-VA 規格ニップル】
価格表 12p
仕様 13p
【SGP-VB 規格ニップル】
価格表 14p
仕様 15p
【SGP-VD 規格ニップル】
価格表 16p
仕様 17p

■ 圧力配管用規格ニップル

【白 STPG Sch40-E 規格ニップル】
価格表 18p
仕様 19p
【黒 STPG Sch80-S 規格ニップル】
価格表 20p
仕様 21p

■ 規格ソケット

価格表 22p
【鋼管製規格ソケット】
仕様　ストレート 23p
仕様　ハーフ 24p
仕様　ストレート (電気めっき) 25p
【ステンレス製規格ソケット】
仕様　ストレート 26p
仕様　ハーフストレート 27p
仕様　テーパ 28p
仕様　ハーフテーパ 29p
仕様　JIS ソケット 30p
仕様　ストレート (SUS316) 31p

■ 規格ホースニップル

価格表 32p
【鋼管製規格ホースニップル】
仕様　白 33p
仕様　ユニクロ 34p
【ステンレス製規格ホースニップル】
仕様　SUS304 35p

価格【鋼管製規格ニップル】

材質	配管用炭素鋼鋼管 (SGP) JIS 規格番号 G3452 相当品【白品 (亜鉛メッキ付き)・黒品 (メッキ無し)】
規格	パイプニップル (ねじ込み式鋼管製管継手 JIS B 2302 に準拠)　ねじ：PT(管用テーパねじ JIS B 0203)
形状	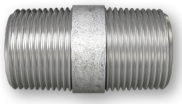 白品　 黒品

呼び径	全長	短ニップル	50mm	65mm	75mm	85mm / 90mm	100mm	110mm / 115mm	125mm	135mm / 140mm	150mm	175mm	200mm	225mm	250mm	275mm	300mm
6A	1/8B	113円 4000個 (1000×4個)	122円 1280個 (320×4個)	140円 960個 (240×4個)	165円 800個 (200×4個)	OpenPrice 受注生産	202円 640個 (160×4個)	OpenPrice 受注生産	251円 480個 (120×4個)	OpenPrice 受注生産	312円 480個 (120×4個)	OpenPrice 受注生産	444円 240個 (60×4個)	OpenPrice 受注生産	533円 200個 (100×2個)	OpenPrice 受注生産	640円 160個
8A	1/4B	113円 2000個 (500×4個)	122円 960個 (240×4個)	140円 720個 (180×4個)	165円 560個 (140×4個)	OpenPrice 受注生産	202円 400個 (100×4個)	OpenPrice 受注生産	251円 320個 (80×4個)	OpenPrice 受注生産	312円 320個 (80×4個)	OpenPrice 受注生産	444円 240個 (60×4個)	OpenPrice 受注生産	533円 200個 (100×2個)	OpenPrice 受注生産	640円 160個
10A	3/8B	113円 1200個 (300×4個)	122円 640個 (160×4個)	140円 480個 (120×4個)	165円 400個 (100×4個)	OpenPrice 受注生産	202円 320個 (80×4個)	OpenPrice 受注生産	251円 240個 (60×4個)	OpenPrice 受注生産	312円 240個 (60×4個)	OpenPrice 受注生産	444円 180個 (45×4個)	OpenPrice 受注生産	533円 150個 (75×2個)	OpenPrice 受注生産	640円 130個
15A	1/2B	113円 600個 (150×4個)	122円 400個 (100×4個)	140円 320個 (80×4個)	165円 280個 (70×4個)	OpenPrice 受注生産	202円 160個 (40×4個)	OpenPrice 受注生産	251円 160個 (40×4個)	OpenPrice 受注生産	312円 120個 (30×4個)	OpenPrice 受注生産	444円 120個 (30×4個)	OpenPrice 受注生産	533円 50個	OpenPrice 受注生産	640円 50個
20A	3/4B	122円 400個 (100×4個)	140円 280個 (70×4個)	197円 200個 (50×4個)	202円 160個 (40×4個)	OpenPrice 受注生産	278円 120個 (30×4個)	OpenPrice 受注生産	335円 100個 (25×4個)	OpenPrice 受注生産	381円 80個 (20×4個)	OpenPrice 受注生産	566円 80個 (20×4個)	OpenPrice 受注生産	666円 50個	OpenPrice 受注生産	798円 50個
25A	1B	171円 200個 (100×2個)	197円 200個 (100×2個)	228円 140個 (70×2個)	278円 120個 (60×2個)	OpenPrice 受注生産	356円 90個 (45×2個)	OpenPrice 受注生産	430円 80個 (40×2個)	OpenPrice 受注生産	508円 80個 (40×2個)	OpenPrice 受注生産	831円 60個 (30×2個)	OpenPrice 受注生産	986円 30個	OpenPrice 受注生産	1138円 30個
32A	11/4B	278円 120個 (60×2個)		335円 100個 (50×2個)	360円 80個 (40×2個)	OpenPrice 受注生産	465円 70個 (35×2個)	OpenPrice 受注生産	566円 70個 (35×2個)	OpenPrice 受注生産	666円 60個 (30×2個)	OpenPrice 受注生産	1086円 40個	OpenPrice 受注生産	1248円 35個	OpenPrice 受注生産	1484円 30個
40A	11/2B	317円 100個 (50×2個)		387円 70個 (35×2個)	444円 60個 (30×2個)	OpenPrice 受注生産	557円 50個 (25×2個)	OpenPrice 受注生産	683円 50個 (25×2個)	OpenPrice 受注生産	821円 40個 (20×2個)	OpenPrice 受注生産	1230円 36個	OpenPrice 受注生産	1553円 28個	OpenPrice 受注生産	1706円 20個
50A	2B	476円 64個 (32×2個)		519円 60個 (30×2個)	600円 48個 (24×2個)	OpenPrice 受注生産	753円 40個 (20×2個)	OpenPrice 受注生産	928円 30個 (15×2個)	OpenPrice 受注生産	1113円 30個 (15×2個)	OpenPrice 受注生産	1728円 20個	OpenPrice 受注生産	2016円 18個	OpenPrice 受注生産	2282円 15個
65A	21/2B	1119円 36個				OpenPrice 受注生産	1648円 24個	OpenPrice 受注生産	1827円 24個	OpenPrice 受注生産	2132円 18個	OpenPrice 受注生産	2380円 12個	OpenPrice 受注生産	3353円 9個	OpenPrice 受注生産	3719円 9個
80A	3B	1407円 24個					1772円 16個	OpenPrice 受注生産	2132円 16個	OpenPrice 受注生産	2380円 12個	OpenPrice 受注生産	2798円 9個	OpenPrice 受注生産	4018円 6個	OpenPrice 受注生産	4460円 6個
100A	4B	2109円 10個					2380円 10個	OpenPrice 受注生産	2679円 10個	OpenPrice 受注生産	3106円 8個	OpenPrice 受注生産	4018円 5個	OpenPrice 受注生産	5176円 4個	OpenPrice 受注生産	5873円 4個
125A	5B	3125円 4個							3600円 4個	OpenPrice 受注生産	4154円 4個	OpenPrice 受注生産	5352円 3個	OpenPrice 受注生産	7204円 2個	OpenPrice 受注生産	8232円 2個
150A	6B	4211円 4個							4604円 4個	OpenPrice 受注生産	5352円 2個	OpenPrice 受注生産	6980円 2個	OpenPrice 受注生産	9087円 2個	OpenPrice 受注生産	10613円 1個

※価格下段は大箱入数、括弧内は小箱入数。

▼概要
管用テーパおねじ (呼び：R　または PT) を要する外ねじタイプの管継手です。

▼主な使用用途例
屋内消火栓配管用、スプリンクラー等の屋内散水設備配管及び泡消化配管用、一般ガス配管用、コンプレッサー等からの圧力のかかった空気を各設備へ行き渡らせるための一般エアー配管用もしくは一般空調配管用、各種機械設備の流体を流すための配管もしくは、構造上の一部品、配線等の保護を目的とした被覆配管用、手すり・さく等の構造部材用。

▼推奨使用圧力
気密力　0.5MPa(約 5kgf/cm2) の空気圧以下
耐圧力　2.5MPa(約 25kgf/cm2) の水圧以下

▼化学成分

種　類	記　号	化学成分 (%)	
		P	S
配管用炭素鋼管	SGP	0.040 以下	0.040 以下

▼ねじの検査について
ねじの検査は、すべて日本工業規格 (JIS 規格) の定める規格番号 JIS B0253 に規定するテーパねじゲージを用いておこなっております。 (尚、当社の使用する検査ゲージメーカーは、オーエスジー (OSG) 製を使用しております)

▼管用テーパねじ (JIS B 0203) の特徴
管や、管用部品、流体機器などの接合において、ねじ部の耐密性を主目的とするねじに適用されます。ねじ形状は、ねじの先端からねじの終りにかけて約 3.6° の角度がついた八の字形状になっており、ねじの先端が一番細く、ねじの終りが一番太くなっています。 従って、締めこむにつれて、徐々にネジ山が相手側のねじ山と交差してゆき、最後にトルクをかけると お互いのねじ山がかみ合った状態となり、隙間が埋まり、管内部と外部との気密を確保します。 ストレートねじとは違い、一度、トルクをかけて締めこむと、次にゆるめた時には、ねじ山が磨耗した状態となります。何度も締め直す箇所での使用には向いていません。

仕様【鋼管製規格ニップル】

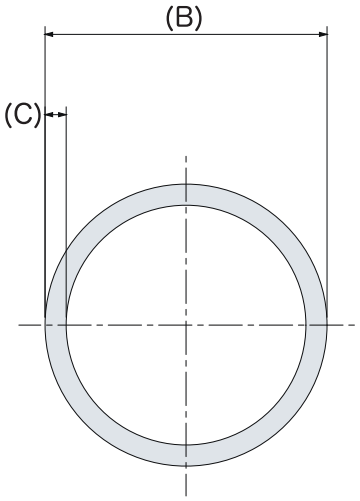

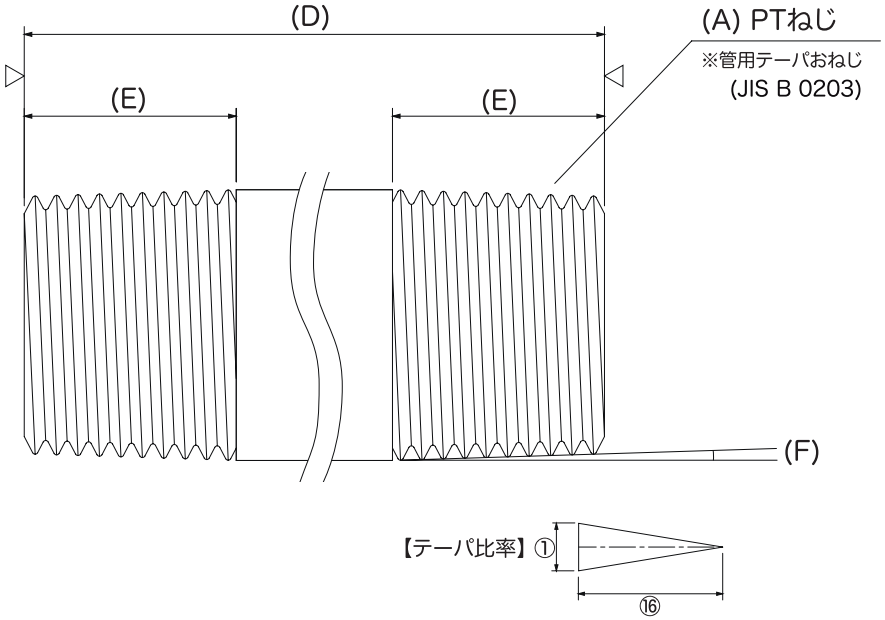

【ねじ詳細図】

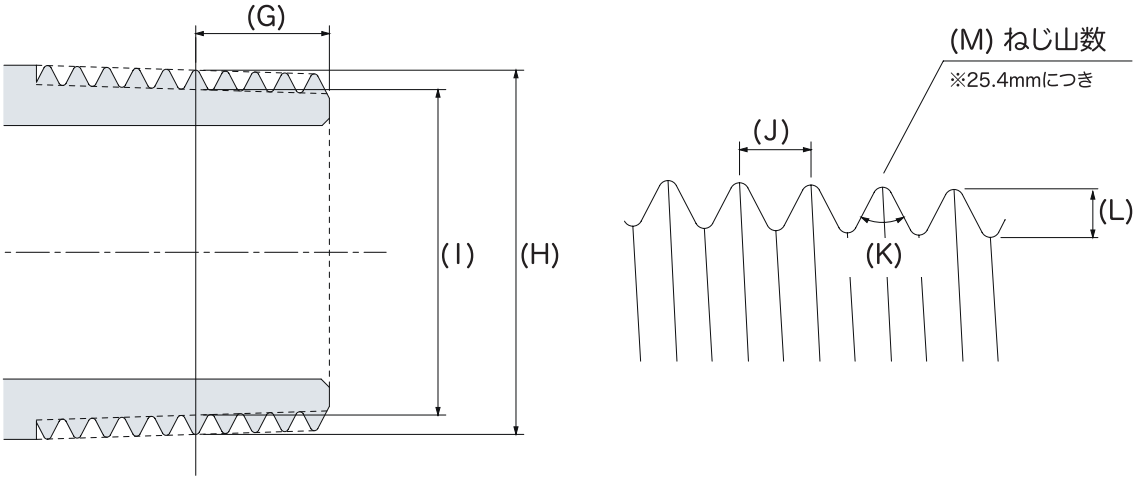

※寸法単位は mm とする

A	サイズ	6A	8A	10A	15A	20A	25A	32A	40A	50A	65A	80A	100A	125A	150A
B	外径（Φ）	10.5	13.8	17.3	21.7	27.2	34.0	42.7	48.6	60.5	76.3	89.1	114.3	139.8	165.2
C	肉厚（ｔ）	2.0	2.3	2.3	2.8	2.8	3.2	3.5	3.5	3.8	4.2	4.2	4.5	4.5	5.0
D	短ﾆｯﾌﾟﾙ寸法	24	26	28	34	38	42	50	50	58	70	78	90	103	103
E	ねじ寸法	11.5	12.5	13.5	16.5	18.5	20.5	24.5	24.5	28.5	34.5	38.5	44.5	50	50
F	テーパ角	1.7899°	1.7899°	1.7899°	1.7899°	1.7899°	1.7899°	1.7899°	1.7899°	1.7899°	1.7899°	1.7899°	1.7899°	1.7899°	1.7899°
G	有効ねじ寸法	3.97	6.01	6.35	8.16	9.53	10.39	12.7	12.7	15.88	17.46	20.64	25.4	28.58	28.58
H	有効山径（Φ）	9.728	13.157	16.662	20.955	26.441	33.249	41.91	47.803	59.614	75.184	87.884	113.03	138.43	163.83
I	有効谷径（Φ）	8.566	11.445	14.95	18.631	24.117	30.291	38.952	44.845	56.656	72.226	84.926	110.072	135.472	160.872
J	ねじピッチ	0.9071	1.3368	1.3368	1.8143	1.8143	2.3091	2.3091	2.3091	2.3091	2.3091	2.3091	2.3091	2.3091	2.3091
K	ねじ山の角度	55°	55°	55°	55°	55°	55°	55°	55°	55°	55°	55°	55°	55°	55°
L	ねじ山の高さ	0.581	0.856	0.856	1.162	1.162	1.479	1.479	1.479	1.479	1.479	1.479	1.479	1.479	1.479
M	ねじ山数	28山	19山	19山	14山	14山	11山	11山	11山	11山	11山	11山	11山	11山	11山

価格【SUS304 TP-A】

材質	配管用ステンレス鋼管 (SUS304TP-A) JIS 規格番号 G3459 相当品　※一部 TP-S を使用
規格	パイプニップル (ねじ込み式鋼管製管継手 JIS B 2302 に準拠)　ねじ：PT(管用テーパねじ JIS B 0203)
形状	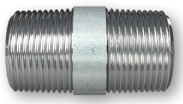 両ネジ　 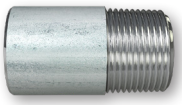 片ネジ

呼び径		短ニップル	50mm	65mm	75mm	85mm / 90mm	100mm	110mm / 115mm	125mm	135mm / 140mm	150mm	175mm	200mm	225mm	250mm	275mm	300mm
6A	1/8B	340円 1200個 (100×12個)	430円 600個 (100×6個)	540円 600個 (100×6個)	590円 500個 (100×5個)	OpenPrice 受注生産	690円 400個 (100×4個)	OpenPrice 受注生産	860円 300個 (50×6個)	OpenPrice 受注生産	940円 250個 (50×5個)	OpenPrice 受注生産	1160円 200個 (50×4個)	OpenPrice 受注生産	1620円 200個	OpenPrice 受注生産	1840円 200個
8A	1/4B	340円 1200個 (100×12個)	430円 600個 (100×6個)	540円 600個 (100×6個)	590円 500個 (100×5個)	OpenPrice 受注生産	690円 400個 (100×4個)	OpenPrice 受注生産	860円 300個 (50×6個)	OpenPrice 受注生産	940円 250個 (50×5個)	OpenPrice 受注生産	1160円 200個 (50×4個)	OpenPrice 受注生産	1620円 200個	OpenPrice 受注生産	1840円 200個
10A	3/8B	340円 800個 (100×8個)	430円 400個 (100×4個)	540円 400個 (100×4個)	590円 300個 (100×3個)	OpenPrice 受注生産	690円 250個 (50×5個)	OpenPrice 受注生産	860円 200個 (50×4個)	OpenPrice 受注生産	940円 150個 (50×3個)	OpenPrice 受注生産	1160円 150個 (50×3個)	OpenPrice 受注生産	1620円 150個	OpenPrice 受注生産	1840円 150個
15A	1/2B	430円 400個 (50×8個)	590円 300個 (50×6個)	630円 200個 (50×4個)	690円 200個 (50×4個)	OpenPrice 受注生産	800円 150個 (50×3個)	OpenPrice 受注生産	1080円 100個 (50×2個)	OpenPrice 受注生産	1190円 100個 (50×2個)	OpenPrice 受注生産	1490円 100個 (50×2個)	OpenPrice 受注生産	1990円 60個	OpenPrice 受注生産	2380円 50個
20A	3/4B	490円 300個 (50×6個)	630円 200個 (50×4個)	730円 200個 (50×4個)	770円 150個 (50×3個)	OpenPrice 受注生産	950円 100個 (50×2個)	OpenPrice 受注生産	1190円 80個	OpenPrice 受注生産	1420円 80個	OpenPrice 受注生産	1730円 60個	OpenPrice 受注生産	2330円 50個	OpenPrice 受注生産	2770円 50個
25A	1B	670円 200個	760円 200個	890円 170個	980円 140個	OpenPrice 受注生産	1200円 100個	OpenPrice 受注生産	1500円 80個	OpenPrice 受注生産	1730円 70個	OpenPrice 受注生産	2150円 50個	OpenPrice 受注生産	2890円 40個	OpenPrice 受注生産	3450円 35個
32A	11/4B	950円 100個		1160円 85個	1330円 85個	OpenPrice 受注生産	1630円 60個	OpenPrice 受注生産	2050円 45個	OpenPrice 受注生産	2370円 40個	OpenPrice 受注生産	2920円 30個	OpenPrice 受注生産	3960円 20個	OpenPrice 受注生産	4680円 20個
40A	11/2B	1060円 80個		1290円 60個	1470円 60個	OpenPrice 受注生産	1820円 45個	OpenPrice 受注生産	2240円 35個	OpenPrice 受注生産	2530円 30個	OpenPrice 受注生産	3270円 20個	OpenPrice 受注生産	4360円 15個	OpenPrice 受注生産	5110円 15個
50A	2B	1530円 55個		1690円 40個	1890円 40個	OpenPrice 受注生産	2290円 30個	OpenPrice 受注生産	2840円 20個	OpenPrice 受注生産	3280円 20個	OpenPrice 受注生産	4030円 15個	OpenPrice 受注生産	5560円 12個	OpenPrice 受注生産	6530円 10個
65A	21/2B	2770円 24個				OpenPrice 受注生産	4270円 18個	OpenPrice 受注生産	5150円 15個	OpenPrice 受注生産	5970円 12個	OpenPrice 受注生産	7600円 9個	OpenPrice 受注生産	10070円 7個	OpenPrice 受注生産	11930円 6個
80A	3B	3640円 18個					5260円 12個	OpenPrice 受注生産	6310円 9個	OpenPrice 受注生産	7360円 9個	OpenPrice 受注生産	9260円 6個	OpenPrice 受注生産	12600円 4個	OpenPrice 受注生産	14640円 4個
100A	4B	6860円 6個					8060円 6個	OpenPrice 受注生産	9330円 5個	OpenPrice 受注生産	12630円 5個	OpenPrice 受注生産	13320円 3個	OpenPrice 受注生産	18610円 2個	OpenPrice 受注生産	21050円 2個

※価格下段は大箱入数、括弧内は小箱入数。

▼概要
管用テーパおねじ (呼び：R　または PT) を要する外ねじタイプの管継手です。

▼主な使用用途例
屋内消火栓配管用、スプリンクラー等の屋内散水設備配管及び泡消化配管用、一般ガス配管用、コンプレッサー等からの圧力のかかった空気を各設備へ行き渡らせるための一般エアー配管用もしくは一般空調配管用、各種機械設備の流体を流すための配管もしくは、構造上の一部品、配線等の保護を目的とした被覆配管用、手すり・さく等の構造部材用。

▼推奨使用圧力
気密力　0.5MPa(約 5kgf/cm2) の空気圧以下
耐圧力　2.5MPa(約 25kgf/cm2) の水圧以下

▼管用テーパねじ (JIS B 0203) の特徴
管や、管用部品、流体機器などの接合において、ねじ部の耐密性を主目的とするねじに適用されます。ねじ形状は、ねじの先端からねじの終りにかけて約 3.6° の角度がついた八の字形状になっており、ねじの先端が一番細く、ねじの終りが一番太くなっています。 従って、締めこむにつれて、徐々にネジ山が相手側のねじ山と交差してゆき、最後にトルクをかけると お互いのねじ山がかみ合った状態となり、隙間が埋まり、管内部と外部との気密を確保します。 ストレートねじとは違い、一度、トルクをかけて締めこむと、次にゆるめた時には、ねじ山が磨耗した状態となります。何度も締め直す箇所での使用には向いていません。

▼ねじの検査について
ねじの検査は、すべて日本工業規格 (JIS 規格) の定める規格番号 JIS B0253 に規定するテーパねじゲージを用いておこなっております。 (尚、当社の使用する検査ゲージメーカーは、オーエスジー (OSG) 製を使用しております)

▼化学成分

種 類	記 号	化学成分 (%)							
		C	Si	Mn	P	S	Ni	Cr	Mo
SUS304	SUS304TP	0.08 以下	1.0 以下	2.0 以下	0.045 以下	0.030 以下	8.0 ～ 11.0	18.0 ～ 20.0	-

仕様【SUS304 TP-A】

ステンレス製
規格ニップル

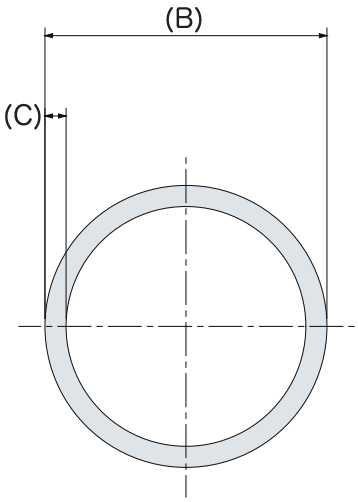

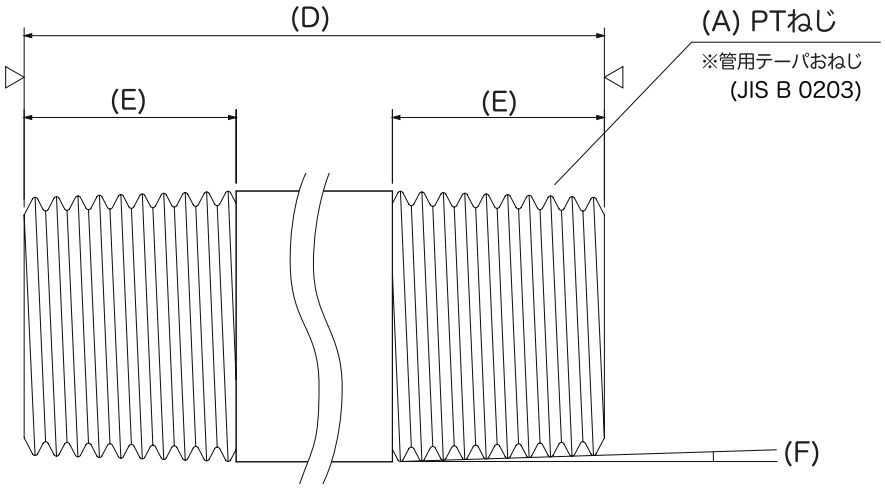

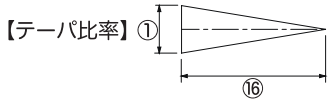

【ねじ詳細図】

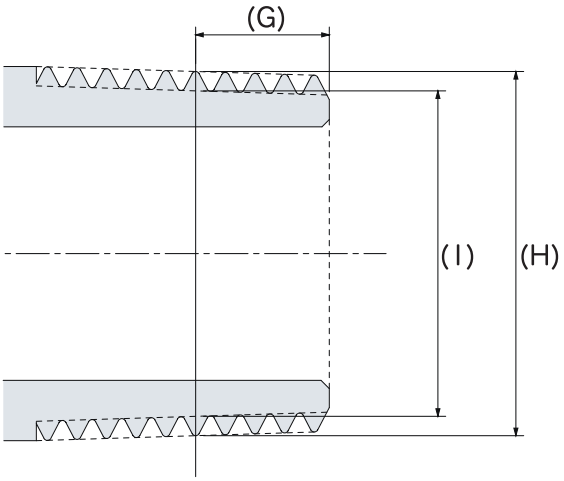

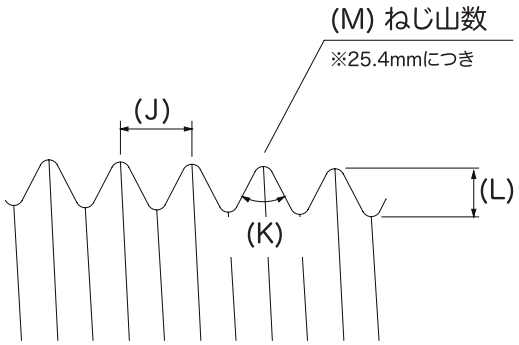

※寸法単位は mm とする

A	サイズ	6A	8A	10A	15A	20A	25A	32A	40A	50A	65A	80A	100A
B	外径（Φ）	10.5	13.8	17.3	21.7	27.2	34.0	42.7	48.6	60.5	76.3	89.1	114.3
C	肉厚（ｔ）	2.0	2.0	2.0	3.0	3.0	3.0	3.5	3.5	3.5	4.0	4.0	4.0
D	短ﾆｯﾌﾟﾙ寸法	24	26	28	34	38	42	50	50	58	70	78	90
E	ねじ寸法	11.5	12.5	13.5	16.5	18.5	20.5	24.5	24.5	28.5	34.5	38.5	44.5
F	テーパ角	1.7899°	1.7899°	1.7899°	1.7899°	1.7899°	1.7899°	1.7899°	1.7899°	1.7899°	1.7899°	1.7899°	1.7899°
G	有効ねじ寸法	3.97	6.01	6.35	8.16	9.53	10.39	12.7	12.7	15.88	17.46	20.64	25.4
H	有効山径（Φ）	9.728	13.157	16.662	20.955	26.441	33.249	41.91	47.803	59.614	75.184	87.884	113.03
I	有効谷径（Φ）	8.566	11.445	14.95	18.631	24.117	30.291	38.952	44.845	56.656	72.226	84.926	110.072
J	ねじピッチ	0.9071	1.3368	1.3368	1.8143	1.8143	2.3091	2.3091	2.3091	2.3091	2.3091	2.3091	2.3091
K	ねじ山の角度	55°	55°	55°	55°	55°	55°	55°	55°	55°	55°	55°	55°
L	ねじ山の高さ	0.581	0.856	0.856	1.162	1.162	1.479	1.479	1.479	1.479	1.479	1.479	1.479
M	ねじ山数	28 山	19 山	19 山	14 山	14 山	11 山	11 山	11 山	11 山	11 山	11 山	11 山

価格【SUS316 TP-A】

材質	配管用ステンレス鋼管 (SUS316TP-A) JIS 規格番号 G3459 相当品
規格	パイプニップル (ねじ込み式鋼管製管継手 JIS B 2302 に準拠)　ねじ：PT(管用テーパねじ JIS B 0203)
形状	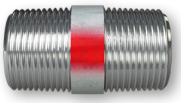 両ネジ　 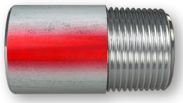 片ネジ

呼び径	全長	短ﾆｯﾌﾟﾙ	50mm	65mm	75mm	100mm	125mm	150mm	200mm	250mm	300mm
6A	1/8B	450円 1200個 (100×12個)	560円 600個 (100×6個)	690円 600個 (100×6個)	770円 500個 (100×5個)	900円 400個 (100×4個)	1140円 300個 (50×6個)	1230円 250個 (50×5個)	1530円 200個 (50×4個)	OpenPrice 受注生産	OpenPrice 受注生産
8A	1/4B	450円 1200個 (100×12個)	560円 600個 (100×6個)	690円 600個 (100×6個)	770円 500個 (100×5個)	900円 400個 (100×4個)	1140円 300個 (50×6個)	1230円 250個 (50×5個)	1530円 200個 (50×4個)	OpenPrice 受注生産	OpenPrice 受注生産
10A	3/8B	450円 800個 (100×8個)	560円 400個 (100×4個)	690円 400個 (100×4個)	770円 300個 (100×3個)	900円 250個 (50×5個)	1140円 200個 (50×4個)	1230円 150個 (50×3個)	1530円 150個 (50×3個)	OpenPrice 受注生産	OpenPrice 受注生産
15A	1/2B	560円 400個 (50×8個)	770円 300個 (50×6個)	820円 200個 (50×4個)	900円 200個 (50×4個)	1040円 150個 (50×3個)	1420円 100個 (50×2個)	1550円 100個 (50×2個)	1940円 100個 (50×2個)	OpenPrice 受注生産	OpenPrice 受注生産
20A	3/4B	640円 300個 (50×6個)	820円 200個 (50×4個)	950円 200個 (50×4個)	1020円 150個 (50×3個)	1240円 100個 (50×2個)	1550円 80個	1850円 80個	2250円 60個	OpenPrice 受注生産	OpenPrice 受注生産
25A	1B	880円 200個	980円 200個	1160円 170個	1280円 140個	1560円 100個	1950円 80個	2250円 70個	2790円 50個	OpenPrice 受注生産	OpenPrice 受注生産
32A	11/4B	1240円 100個		1530円 85個	1730円 85個	2120円 60個	2660円 45個	3090円 40個	3790円 30個	OpenPrice 受注生産	OpenPrice 受注生産
40A	11/2B	1370円 80個		1680円 60個	1930円 60個	2370円 45個	2920円 35個	3280円 30個	4260円 20個	OpenPrice 受注生産	OpenPrice 受注生産
50A	2B	1980円 55個		2210円 40個	2460円 40個	2980円 30個	3680円 20個	4270円 20個	5240円 15個	OpenPrice 受注生産	OpenPrice 受注生産
65A	21/2B	3620円 24個				5560円 18個	6710円 15個	7770円 12個	9870円 9個	OpenPrice 受注生産	OpenPrice 受注生産
80A	3B	4740円 18個				6840円 12個	8210円 9個	9570円 9個	12040円 6個	OpenPrice 受注生産	OpenPrice 受注生産
100A	4B	8920円 6個				10500円 6個	12120円 5個	16420円 5個	17310円 3個	OpenPrice 受注生産	OpenPrice 受注生産

※価格下段は大箱入数、括弧内は小箱入数。

▼概要
管用テーパおねじ (呼び：R　または PT) を要する外ねじタイプの管継手です。

▼主な使用用途例
屋内消火栓配管用、スプリンクラー等の屋内散水設備配管及び泡消化配管用、一般ガス配管用、コンプレッサー等からの圧力のかかった空気を各設備へ行き渡らせるための一般エアー配管用もしくは一般空調配管用、各種機械設備の流体を流すための配管もしくは、構造上の一部品、配線等の保護を目的とした被覆配管用、手すり・さく等の構造部材用。

▼推奨使用圧力
気密力　0.5MPa(約 5kgf/cm2) の空気圧以下
耐圧力　2.5MPa(約 25kgf/cm2) の水圧以下

▼管用テーパねじ (JIS B 0203) の特徴
管や、管用部品、流体機器などの接合において、ねじ部の耐密性を主目的とするねじに適用されます。ねじ形状は、ねじの先端からねじの終りにかけて約 3.6° の角度がついた八の字形状になっており、ねじの先端が一番細く、ねじの終りが一番太くなっています。 従って、締めこむにつれて、徐々にネジ山が相手側のねじ山と交差してゆき、最後にトルクをかけると お互いのねじ山がかみ合った状態となり、隙間が埋まり、管内部と外部との気密を確保します。 ストレートねじとは違い、一度、トルクをかけて締めこむと、次にゆるめた時には、ねじ山が磨耗した状態となります。何度も締め直す箇所での使用には向いていません。

▼ねじの検査について
ねじの検査は、すべて日本工業規格 (JIS 規格) の定める規格番号 JIS B0253 に規定するテーパねじゲージを用いておこなっております。 (尚、当社の使用する検査ゲージメーカーは、オーエスジー (OSG) 製を使用しております)

▼化学成分

種 類	記 号	化学成分 (%)							
		C	Si	Mn	P	S	Ni	Cr	Mo
SUS316	SUS316TP	0.08 以下	1.0 以下	2.0 以下	0.045 以下	0.030 以下	10.0 ～ 14.0	16.0 ～ 18.0	2.0 ～ 3.0

仕様【SUS316 TP-A】

ステンレス製
規格ニップル

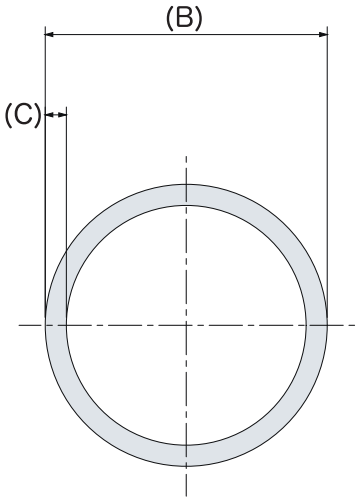

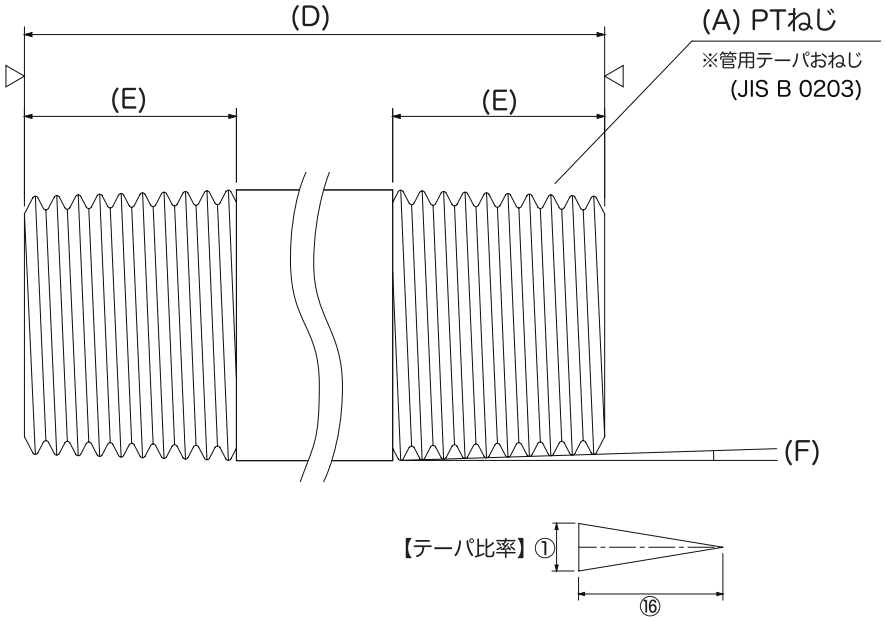

【ねじ詳細図】

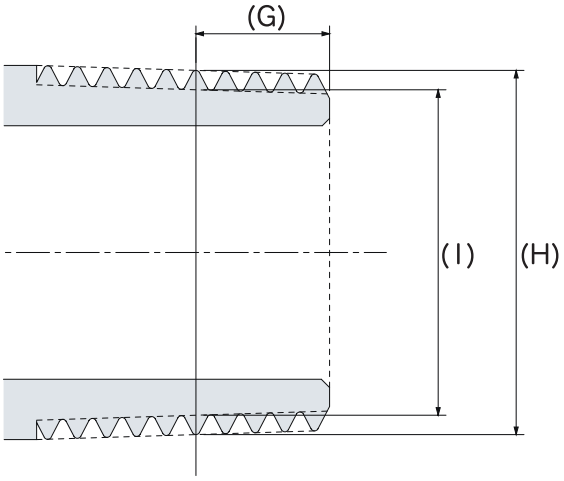

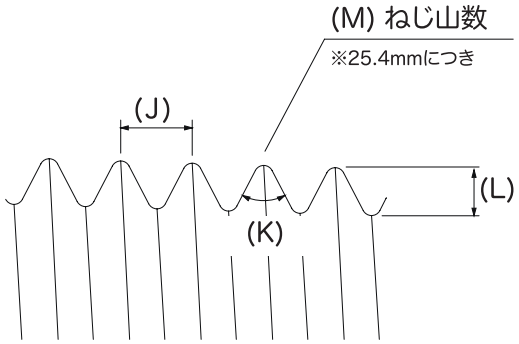

※寸法単位は mm とする

A	サイズ	6A	8A	10A	15A	20A	25A	32A	40A	50A	65A	80A	100A
B	外径（Φ）	10.5	13.8	17.3	21.7	27.2	34.0	42.7	48.6	60.5	76.3	89.1	114.3
C	肉厚（ｔ）	2.0	2.0	2.0	3.0	3.0	3.0	3.5	3.5	3.5	4.0	4.0	4.0
D	短ﾆｯﾌﾟﾙ寸法	24	26	28	34	38	42	50	50	58	70	78	90
E	ねじ寸法	11.5	12.5	13.5	16.5	18.5	20.5	24.5	24.5	28.5	34.5	38.5	44.5
F	テーパ角	1.7899°	1.7899°	1.7899°	1.7899°	1.7899°	1.7899°	1.7899°	1.7899°	1.7899°	1.7899°	1.7899°	1.7899°
G	有効ねじ寸法	3.97	6.01	6.35	8.16	9.53	10.39	12.7	12.7	15.88	17.46	20.64	25.4
H	有効山径（Φ）	9.728	13.157	16.662	20.955	26.441	33.249	41.91	47.803	59.614	75.184	87.884	113.03
I	有効谷径（Φ）	8.566	11.445	14.95	18.631	24.117	30.291	38.952	44.845	56.656	72.226	84.926	110.072
J	ねじピッチ	0.9071	1.3368	1.3368	1.8143	1.8143	2.3091	2.3091	2.3091	2.3091	2.3091	2.3091	2.3091
K	ねじ山の角度	55°	55°	55°	55°	55°	55°	55°	55°	55°	55°	55°	55°
L	ねじ山の高さ	0.581	0.856	0.856	1.162	1.162	1.479	1.479	1.479	1.479	1.479	1.479	1.479
M	ねじ山数	28 山	19 山	19 山	14 山	14 山	11 山	11 山	11 山	11 山	11 山	11 山	11 山

水道用硬質塩化ビニールライニング鋼管

価格【SGP-VA 規格ニップル】

材質	水道用硬質塩化ビニールライニング鋼管 (SGP-VA) JWWA 規格番号 K116
規格	パイプニップル (ねじ込み式鋼管製管継手 JIS B 2302 に準拠)　ねじ：PT(管用テーパねじ JIS B 0203)
形状	両ネジ

呼び径 ＼ 全長		短ﾆｯﾌﾟﾙ	50mm	65mm	75mm	100mm	125mm	150mm	200mm
15A	1/2B	253円 400個	266円 400個 (100×4個)	291円 320個 (80×4個)	342円 280個 (70×4個)	380円 160個 (40×4個)	443円 160個 (40×4個)	506円 120個 (30×4個)	620円 120個 (30×4個)
20A	3/4B	279円 200個	342円 280個 (70×4個)	380円 200個 (50×4個)	418円 160個 (40×4個)	456円 120個 (30×4個)	532円 100個 (25×4個)	608円 80個 (20×4個)	734円 80個 (20×4個)
25A	1B	418円 200個	443円 200個 (100×2個)	506円 140個 (70×2個)	532円 120個 (60×2個)	646円 90個 (45×2個)	759円 80個 (40×2個)	848円 80個 (40×2個)	1012円 60個 (30×2個)
32A	11/4B	582円 100個		684円 100個 (50×2個)	722円 80個 (40×2個)	861円 70個 (35×2個)	1050円 70個 (35×2個)	1164円 60個 (30×2個)	1392円 40個
40A	11/2B	722円 80個		835円 70個 (35×2個)	911円 60個 (30×2個)	1076円 50個 (25×2個)	1265円 50個 (25×2個)	1417円 40個 (20×2個)	1683円 36個
50A	2B	1050円 55個		1126円 60個 (30×2個)	1202円 48個 (24×2個)	1468円 40個 (20×2個)	1734円 30個 (15×2個)	1911円 30個 (15×2個)	2277円 20個
65A	21/2B	2429円 24個				2897円 24個	3201円 24個	3542円 18個	3947円 12個
80A	3B	3239円 18個				3365円 16個	3795円 16個	4011円 12個	4618円 9個
100A	4B	4453円 6個				4681円 10個	5313円 10個	5794円 8個	6642円 5個
125A	5B	10892円 4個							
150A	6B	12979円 4個							

※価格下段は大箱入数、括弧内は小箱入数。

▼材質規格
SGP-VA 水道用硬質塩化ビニールライニング鋼管 (JWWA K116)
SGP 配管用炭素鋼管 黒 (JIS G3452) の外面に一次防錆塗装を施し、内面に硬質塩化ビニール樹脂 (JIS K6742) をコーティングしたもの。管内面の耐食性、耐油性、耐薬品性に優れています。 内面は平滑な硬質塩化ビニール樹脂であるため、摩擦抵抗が小さく、管内部での流量や流速の変化を最小限に食い止める事が出来ます。これまでの溶融亜鉛めっき鋼管に代わり、一般家庭用の水道給水配管用としても使われており、その他、空調冷却水、工業用水用にも使われ、広範囲に使用できます。

▼用途
主に屋内の水道給水配管用

▼化学成分

種 類	記 号	化学成分 (%)	
		P	S
配管用炭素鋼管	SGP	0.040 以下	0.040 以下

▼検査圧力

漏 れ（空気圧）	0.5Mpa(5.1kgf/cm2)
耐 圧（水　圧）	2.5Mpa(25.5kgf/cm2)

▼ねじ規格
管用テーパおねじ [記号：R(PT)] を要する外ねじタイプの管継手です。(JIS B0203 に準拠) 内ねじ管継手や、その他管材部品、流体機器などとの接合において、耐密性を主目的とするねじとの結合に適します。

▼最高使用圧力
1MPa

▼機械的強度
SGP 鋼管と同じです。

▼推奨使用温度
管端防食継手使用の場合で 0 ～ 40℃

▼ねじの検査について
ねじの検査は、すべて日本工業規格 (JIS 規格) の定める規格番号 JIS B0253 に規定するテーパねじゲージを用いておこなっております。尚、当社の使用する検査ゲージメーカーは、オーエスジー (OSG) 製を使用しております。

▼結合方法
締め込む際は、手締め後に、パイプレンチ等の工具を用い、トルクをかけて締め込む必要があります。但し、耐密結合するには、しっかりと締め込んだとしても、実用のものには山の頂と谷底との間にわずかながら空間が出来、完全な気密が確保できません。 従って、組み付け前のおねじにシールテープ (テープ状の隙間埋め材) を巻くか、液状の同シール材を塗布するなどの処置が必要です。(シール材は配管用途に適した種類のものを選ぶ必要があります) また、特に漏れに気を配る場所での組み付けに際しては、おねじ側にシールテープ (2 ～ 3 周程度) を巻きその上からシール材を塗布し、そしてめねじ側にもシール材を塗布し締め込む事で、耐密を確保します。

水道用硬質塩化ビニールライニング鋼管

仕様【SGP-VA 規格ニップル】

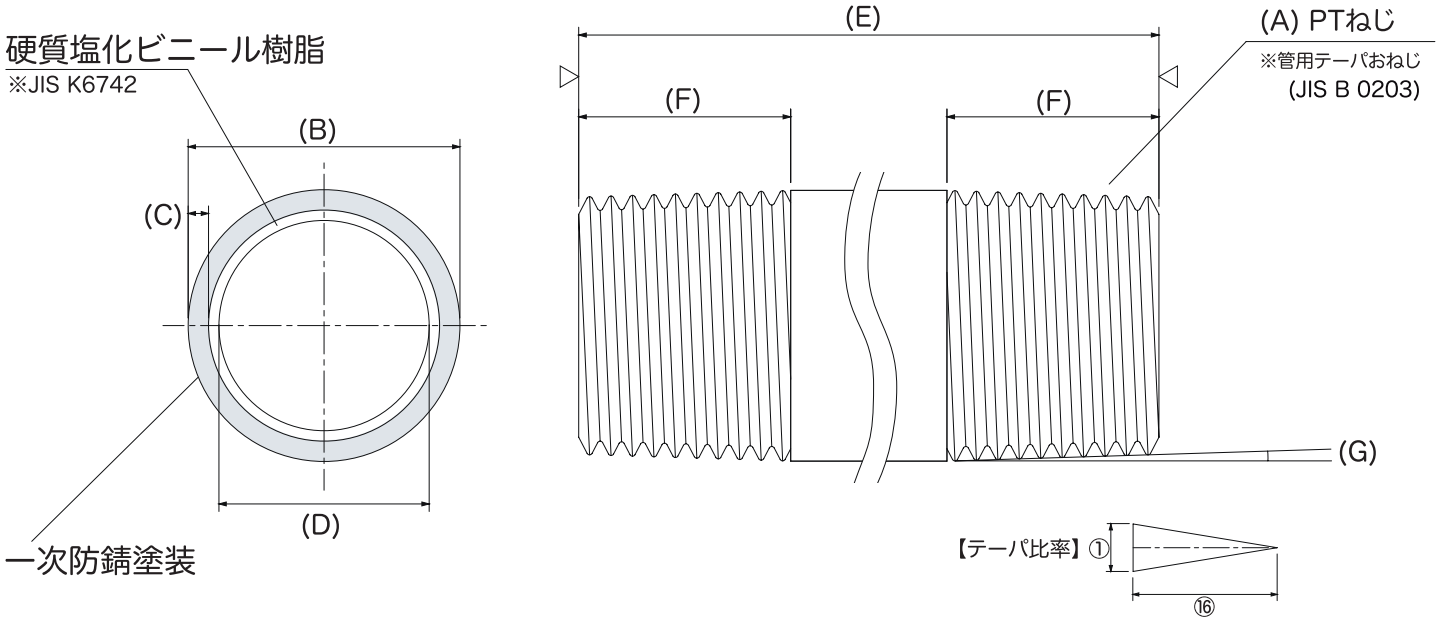

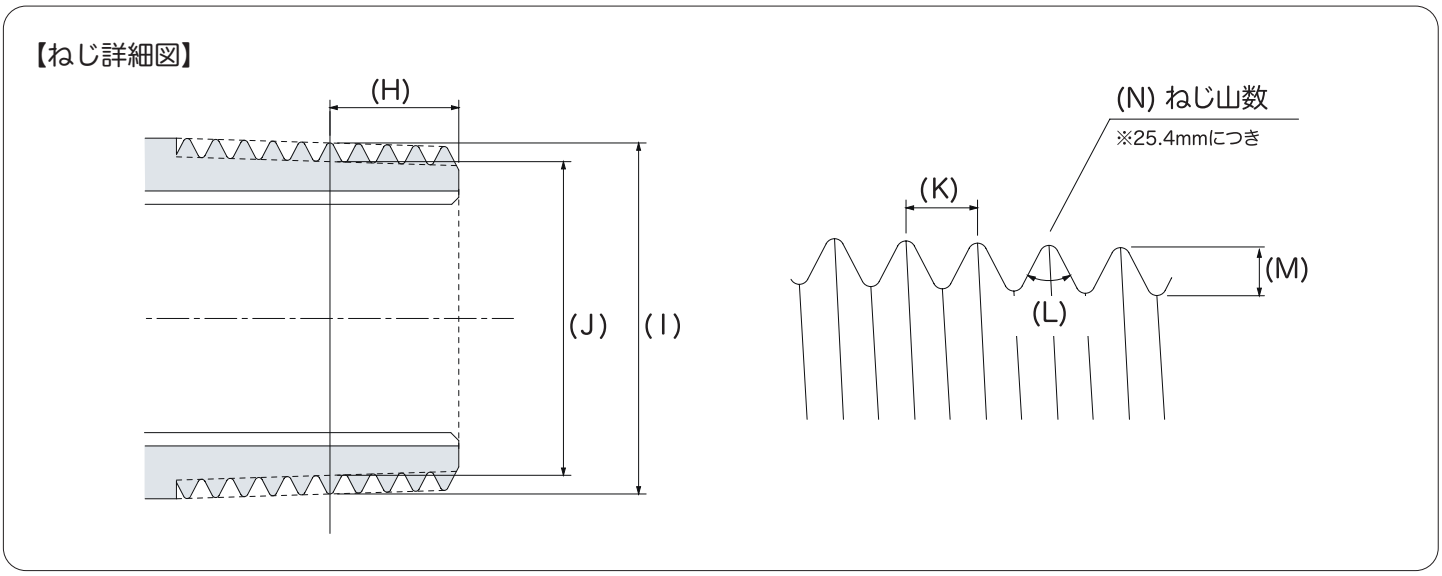

※寸法単位は mm とする

A	サイズ	15A	20A	25A	32A	40A	50A	65A	80A	100A	125A	150A
B	外径 (Φ)	21.7	27.2	34.0	42.7	48.6	60.5	76.3	89.1	114.3	139.8	165.2
C	肉厚 (t)	2.8	2.8	3.2	3.5	3.5	3.8	4.2	4.2	4.5	4.5	5.0
D	内径 (Φ)	13.1	18.6	24.6	32.7	38.6	49.9	64.9	76.7	101.3	126.8	150.2
E	短ﾆｯﾌﾟﾙ寸法	34	38	42	50	50	58	70	78	90	103	103
F	ねじ寸法	16.5	18.5	20.5	24.5	24.5	28.5	34.5	38.5	44.5	50	50
G	テーパ角	1.7899°	1.7899°	1.7899°	1.7899°	1.7899°	1.7899°	1.7899°	1.7899°	1.7899°	1.7899°	1.7899°
H	有効ねじ寸法	8.16	9.53	10.39	12.7	12.7	15.88	17.46	20.64	25.4	28.58	28.58
I	有効山径 (Φ)	20.955	26.441	33.249	41.91	47.803	59.614	75.184	87.884	113.03	138.43	163.83
J	有効谷径 (Φ)	18.631	24.117	30.291	38.952	44.845	56.656	72.226	84.926	110.072	135.472	160.872
K	ねじピッチ	1.8143	1.8143	2.3091	2.3091	2.3091	2.3091	2.3091	2.3091	2.3091	2.3091	2.3091
L	ねじ山の角度	55°	55°	55°	55°	55°	55°	55°	55°	55°	55°	55°
M	ねじ山の高さ	1.162	1.162	1.479	1.479	1.479	1.479	1.479	1.479	1.479	1.479	1.479
N	ねじ山数	14 山	14 山	11 山	11 山	11 山	11 山	11 山	11 山	11 山	11 山	11 山

水道用硬質塩化ビニールライニング鋼管

価格【SGP-VB 規格ニップル】

材質	水道用硬質塩化ビニールライニング鋼管 (SGP-VB) JWWA 規格番号 K116								
規格	パイプニップル (ねじ込み式鋼管製管継手 JIS B 2302 に準拠)　ねじ：PT(管用テーパねじ JIS B 0203)								
形状	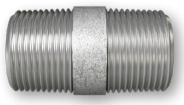 両ネジ								
全長 / 呼び径		短ニップル	50mm	65mm	75mm	100mm	125mm	150mm	200mm
15A	1/2B	253円 400個	266円 400個 (100×4個)	291円 320個 (80×4個)	342円 280個 (70×4個)	380円 160個 (40×4個)	443円 160個 (40×4個)	506円 120個 (30×4個)	620円 120個 (30×4個)
20A	3/4B	279円 200個	342円 280個 (70×4個)	380円 200個 (50×4個)	418円 160個 (40×4個)	456円 120個 (30×4個)	532円 100個 (25×4個)	608円 80個 (20×4個)	734円 80個 (20×4個)
25A	1B	418円 200個	443円 200個 (100×2個)	506円 140個 (70×2個)	532円 120個 (60×2個)	646円 90個 (45×2個)	759円 80個 (40×2個)	848円 80個 (40×2個)	1012円 60個 (30×2個)
32A	11/4B	582円 100個		684円 100個 (50×2個)	722円 80個 (40×2個)	861円 70個 (35×2個)	1050円 70個 (35×2個)	1164円 60個 (30×2個)	1392円 40個
40A	11/2B	722円 80個		835円 70個 (35×2個)	911円 60個 (30×2個)	1076円 50個 (25×2個)	1265円 50個 (25×2個)	1417円 40個 (20×2個)	1683円 36個
50A	2B	1050円 55個		1126円 60個 (30×2個)	1202円 48個 (24×2個)	1468円 40個 (20×2個)	1734円 30個 (15×2個)	1911円 30個 (15×2個)	2277円 20個
65A	21/2B	2429円 24個				2897円 24個	3201円 24個	3542円 18個	3947円 12個
80A	3B	3239円 18個				3365円 16個	3795円 16個	4011円 12個	4618円 9個
100A	4B	4453円 6個				4681円 10個	5313円 10個	5794円 8個	6642円 5個
125A	5B	10892円 4個							
150A	6B	12979円 4個							

※価格下段は大箱入数、括弧内は小箱入数。

▼材質規格
SGP-VB 水道用硬質塩化ビニールライニング鋼管 (JWWA K116)
SGPW 水配管用亜鉛めっき鋼管 (JIS G3442) の内面に、硬質塩化ビニール樹脂 (JIS K6742) をコーティングしたもの。管内面の耐食性、耐油性、耐薬品性に優れています。 内面は平滑な硬質塩化ビニール樹脂であるため、摩擦抵抗が小さく、管内部での流量や流速の変化を最小限に食い止める事が出来ます。

▼用途
主に屋内外兼用の水道給水配管用

▼化学成分
※亜鉛の付着量は配管用炭素鋼鋼管 (SGP) の白管より多く
平均値で 600gr/m2 以上、最小値で 550gr/m2 以上となっています。

種　類	記　号	化学成分 (%)	
		P	S
水配管用亜鉛めっき鋼管	SGPW	0.040 以下	0.040 以下

▼検査圧力

漏 れ (空気圧)	0.5Mpa(5.1kgf/cm2)
耐 圧 (水　圧)	2.5Mpa(25.5kgf/cm2)

▼ねじの検査について
ねじの検査は、すべて日本工業規格 (JIS 規格) の定める規格番号 JIS B0253 に規定するテーパねじゲージを用いておこなっております。尚、当社の使用する検査ゲージメーカーは、オーエスジー (OSG) 製を使用しております。

▼最高使用圧力
1MPa

▼機械的強度
SGP 鋼管と同じです。

▼推奨使用温度
管端防食継手使用の場合で 0 ～ 40℃

▼ねじ規格
管用テーパおねじ [記号：R(PT)] を要する外ねじタイプの管継手です。(JIS B0203 に準拠) 内ねじ管継手や、その他管材部品、流体機器などとの接合において、耐密性を主目的とするねじとの結合に適します。

▼結合方法
締め込む際は、手締め後に、パイプレンチ等の工具を用い、トルクをかけて締め込む必要があります。但し、耐密結合するには、しっかりと締め込んだとしても、実用のものには山の頂と谷底との間にわずかながら空間が出来、完全な気密が確保できません。 従って、組み付け前のおねじにシールテープ (テープ状の隙間埋め材) を巻くか、液状の同シール材を塗布するなどの処置が必要です。(シール材は配管用途に適した種類のものを選ぶ必要があります) また、特に漏れに気を配る場所での組み付けに際しては、おねじ側にシールテープ (2 ～ 3 周程度) を巻きその上からシール材を塗布し、そしてめねじ側にもシール材を塗布し締め込む事で、耐密を確保します。

水道用硬質塩化ビニールライニング鋼管

仕様【SGP-VB 規格ニップル】

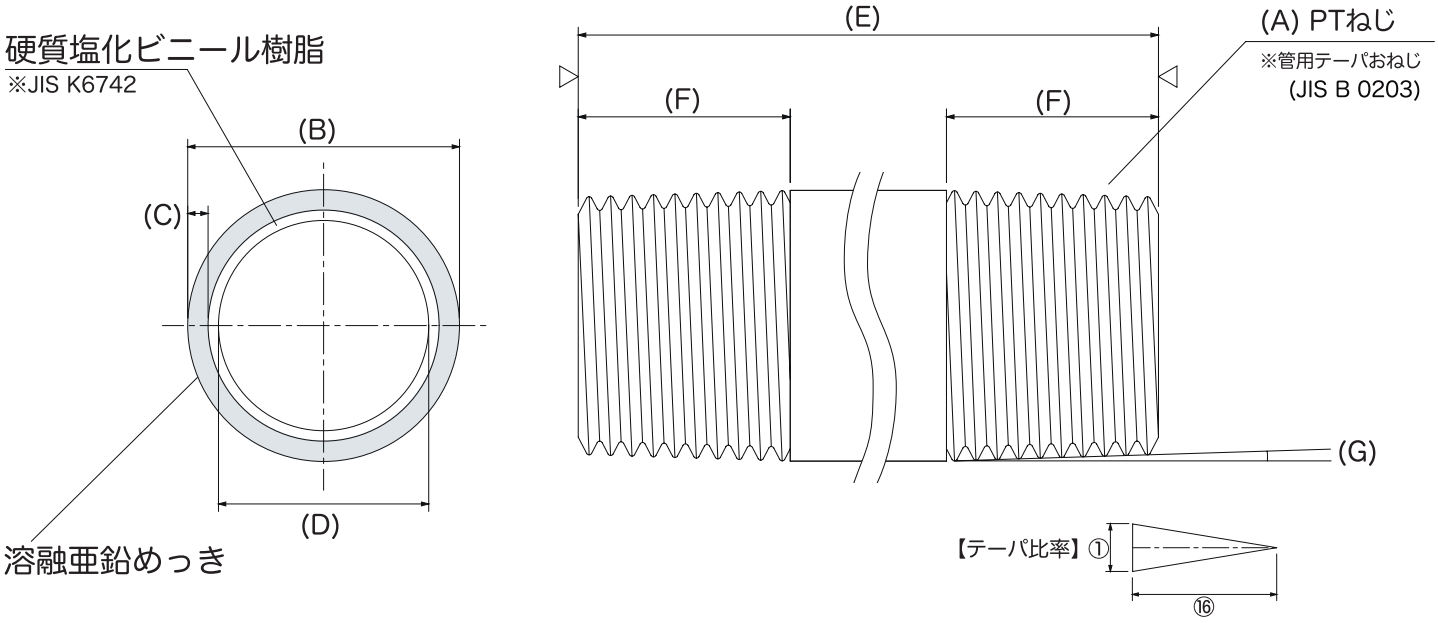

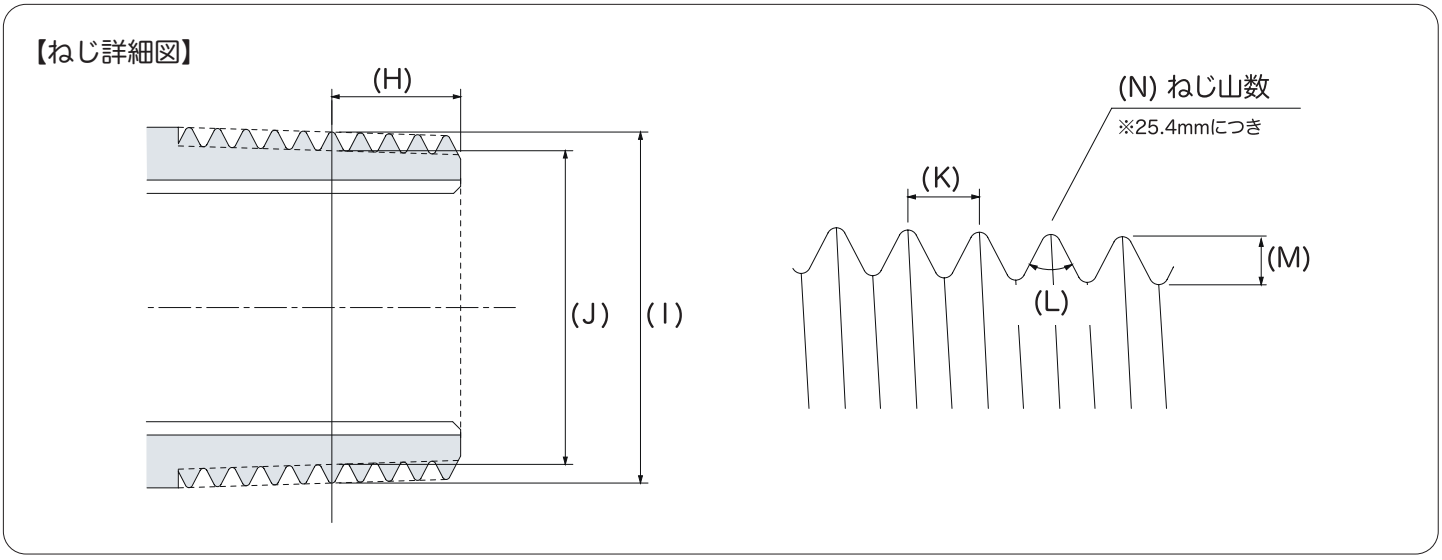

※寸法単位は mm とする

A	サイズ	15A	20A	25A	32A	40A	50A	65A	80A	100A	125A	150A
B	外径（Φ）	21.7	27.2	34.0	42.7	48.6	60.5	76.3	89.1	114.3	139.8	165.2
C	肉厚（ｔ）	2.8	2.8	3.2	3.5	3.5	3.8	4.2	4.2	4.5	4.5	5.0
D	内径（Φ）	13.1	18.6	24.6	32.7	38.6	49.9	64.9	76.7	101.3	126.8	150.2
E	短ﾆｯﾌﾟﾙ寸法	34	38	42	50	50	58	70	78	90	103	103
F	ねじ寸法	16.5	18.5	20.5	24.5	24.5	28.5	34.5	38.5	44.5	50	50
G	テーパ角	1.7899°	1.7899°	1.7899°	1.7899°	1.7899°	1.7899°	1.7899°	1.7899°	1.7899°	1.7899°	1.7899°
H	有効ねじ寸法	8.16	9.53	10.39	12.7	12.7	15.88	17.46	20.64	25.4	28.58	28.58
I	有効山径（Φ）	20.955	26.441	33.249	41.91	47.803	59.614	75.184	87.884	113.03	138.43	163.83
J	有効谷径（Φ）	18.631	24.117	30.291	38.952	44.845	56.656	72.226	84.926	110.072	135.472	160.872
K	ねじピッチ	1.8143	1.8143	2.3091	2.3091	2.3091	2.3091	2.3091	2.3091	2.3091	2.3091	2.3091
L	ねじ山の角度	55°	55°	55°	55°	55°	55°	55°	55°	55°	55°	55°
M	ねじ山の高さ	1.162	1.162	1.479	1.479	1.479	1.479	1.479	1.479	1.479	1.479	1.479
N	ねじ山数	14 山	14 山	11 山	11 山	11 山	11 山	11 山	11 山	11 山	11 山	11 山

水道用硬質塩化ビニールライニング鋼管

価格【SGP-VD 規格ニップル】

材質	水道用硬質塩化ビニールライニング鋼管 (SGP-VD) JWWA 規格番号 K116
規格	パイプニップル (ねじ込み式鋼管製管継手 JIS B 2302 に準拠)　ねじ：PT(管用テーパねじ JIS B 0203)
形状	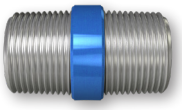 両ネジ

呼び径 ＼ 全長		短ﾆｯﾌﾟﾙ	50mm	65mm	75mm	100mm	125mm	150mm	200mm
15A	1/2B				418円 100個 (50×2個)	506円 88個 (44×2個)	570円 60個 (30×2個)	684円 60個 (30×2個)	886円 40個
20A	3/4B				494円 70個 (35×2個)	595円 60個 (30×2個)	671円 40個 (20×2個)	797円 40個 (20×2個)	987円 28個
25A	1B				608円 56個 (28×2個)	759円 44個 (22×2個)	797円 24個 (12×2個)	1012円 24個 (12×2個)	1177円 18個
32A	11/4B						1076円 30個	1265円 30個	1455円 16個
40A	11/2B						1202円 24個	1493円 24個	1645円 16個
50A	2B						1771円 14個	1974円 14個	2341円 9個
65A	21/2B							3795円 7個	4554円 7個
80A	3B							4301円 3個	5187円 3個
100A	4B							5693円 2個	6831円 2個

※価格下段は大箱入数、括弧内は小箱入数。

▼材質規格
SGP-VD 水道用硬質塩化ビニールライニング鋼管 (JWWA K116)
SGP 配管用炭素鋼管 黒 (JIS G3452) の内外面に、硬質塩化ビニール樹脂 (JIS K6742) をコーティングしたもの。管内面の耐食性、耐油性、耐薬品性に優れています。 内面は平滑な硬質塩化ビニール樹脂であるため、摩擦抵抗が小さく、管内部での流量や流速の変化を最小限に食い止める事が出来ます。

▼用途
主に屋外や地中埋設用の水道給水配管用

▼化学成分

種　類	記　号	化学成分 (%)	
		P	S
配管用炭素鋼管	SGP	0.040 以下	0.040 以下

▼検査圧力

漏 れ (空気圧)	0.5Mpa(5.1kgf/cm2)
耐 圧 (水　圧)	2.5Mpa(25.5kgf/cm2)

▼ねじ規格
管用テーパおねじ [記号：R(PT)] を要する外ねじタイプの管継手です。(JIS B0203 に準拠) 内ねじ管継手や、その他管材部品、流体機器などとの接合において、耐密性を主目的とするねじとの結合に適します。

▼最高使用圧力
1MPa

▼機械的強度
SGP 鋼管と同じです。

▼推奨使用温度
管端防食継手使用の場合で 0 ～ 40℃

▼ねじの検査について
ねじの検査は、すべて日本工業規格 (JIS 規格) の定める規格番号 JIS B0253 に規定するテーパねじゲージを用いておこなっております。尚、当社の使用する検査ゲージメーカーは、オーエスジー (OSG) 製を使用しております。

▼結合方法
締め込む際は、手締め後に、パイプレンチ等の工具を用い、トルクをかけて締め込む必要があります。但し、耐密結合するには、しっかりと締め込んだとしても、実用のものには山の頂と谷底との間にわずかながら空間が出来、完全な気密が確保できません。 従って、組み付け前のおねじにシールテープ (テープ状の隙間埋め材) を巻くか、液状の同シール材を塗布するなどの処置が必要です。(シール材は配管用途に適した種類のものを選ぶ必要があります) また、特に漏れに気を配る場所での組み付けに際しては、おねじ側にシールテープ (2 ～ 3 周程度) を巻きその上からシール材を塗布し、そしてめねじ側にもシール材を塗布し締め込む事で、耐密を確保します。

水道用硬質塩化ビニールライニング鋼管

仕様【SGP-VD 規格ニップル】

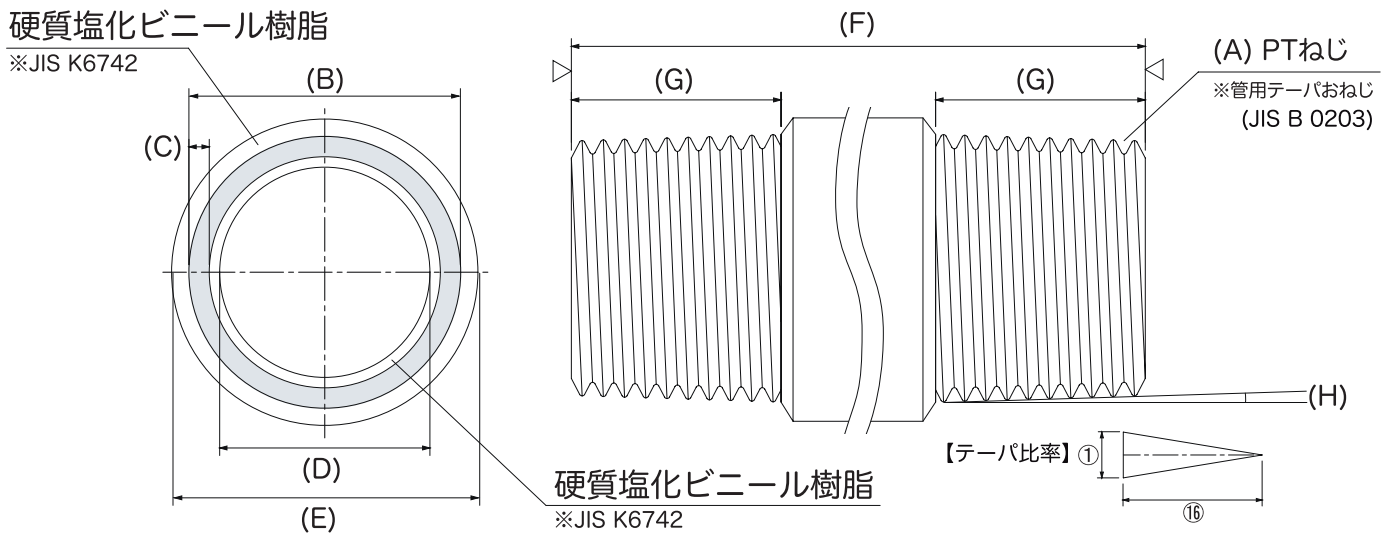

【ねじ詳細図】

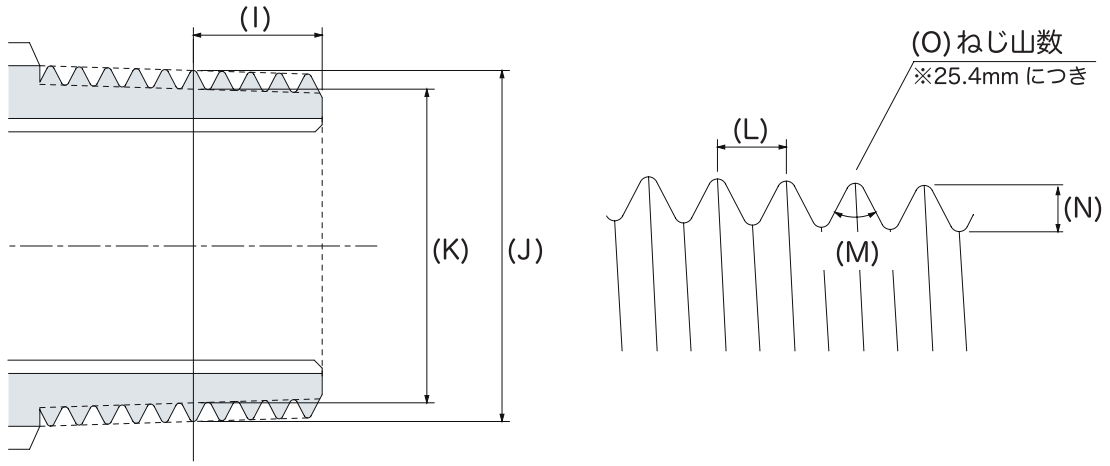

※寸法単位は mm とする

A	サイズ	15A	20A	25A	32A	40A	50A	65A	80A	100A
B	外径 (Φ)	21.7	27.2	34.0	42.7	48.6	60.5	76.3	89.1	114.3
C	肉厚 (t)	2.8	2.8	3.2	3.5	3.5	3.8	4.2	4.2	4.5
D	内径 (Φ)	13.1	18.6	24.6	32.7	38.6	49.9	64.9	76.7	101.3
E	被覆外径 (Φ)	25.7	31.0	37.8	46.3	52.0	63.7	79.5	92.3	118.3
F	短ﾆｯﾌﾟﾙ寸法									
G	ねじ寸法	16.5	18.5	20.5	24.5	24.5	28.5	34.5	38.5	44.5
H	テーパ角	1.7899°	1.7899°	1.7899°	1.7899°	1.7899°	1.7899°	1.7899°	1.7899°	1.7899°
I	有効ねじ寸法	8.16	9.53	10.39	12.7	12.7	15.88	17.46	20.64	25.4
J	有効山径 (Φ)	20.955	26.441	33.249	41.91	47.803	59.614	75.184	87.884	113.03
K	有効谷径 (Φ)	18.631	24.117	30.291	38.952	44.845	56.656	72.226	84.926	110.072
L	ねじピッチ	1.8143	1.8143	2.3091	2.3091	2.3091	2.3091	2.3091	2.3091	2.3091
M	ねじ山の角度	55°	55°	55°	55°	55°	55°	55°	55°	55°
N	ねじ山の高さ	1.162	1.162	1.479	1.479	1.479	1.479	1.479	1.479	1.479
O	ねじ山数	14 山	14 山	11 山	11 山	11 山	11 山	11 山	11 山	11 山

圧力配管用規格ニップル

価格【白 STPG Sch40-E 規格ニップル】

材質	圧力配管用炭素鋼鋼管 (STPG370E-G) JIS 規格番号 G3454 (亜鉛メッキ付き)
規格	パイプニップル (ねじ込み式鋼管製管継手 JIS B 2302 に準拠)　ねじ：PT(管用テーパねじ JIS B 0203)
形状	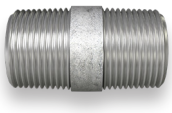 両ネジ

呼び径 ＼ 全長		短ﾆｯﾌﾟﾙ	50mm	65mm	75mm	100mm	125mm	150mm	200mm
25A	1B	835円 200個	886円 200個	987円 170個	1076円 140個	1202円 100個	1417円 80個	1645円 70個	1936円 50個
32A	11/4B	899円 100個		1012円 85個	1240円 85個	1531円 60個	1809円 45個	2100円 40個	2480円 30個
40A	11/2B	937円 80個		1063円 60個	1291円 60個	1594円 45個	1898円 35個	2202円 30個	2632円 20個
50A	2B	1164円 55個		1392円 40個	1708円 40個	2126円 30個	2442円 20個	2783円 20個	3264円 15個
65A	21/2B	2214円 24個				2885円 18個	3327円 15個	3758円 12個	4441円 9個
80A	3B	3429円 18個				3884円 12個	4377円 9個	4871円 9個	6060円 6個
100A	4B	4403円 6個				4959円 6個	5769円 5個	6591円 5個	8021円 3個
125A	5B	5642円 4個					6541円 4個	7502円 4個	9248円 3個
150A	6B	6768円 4個					7818円 4個	8969円 2個	11069円 2個

※価格下段は大箱入数、括弧内は小箱入数。

▼材質規格
圧力配管用炭素鋼鋼管 (STPG370E-G)
JIS 規格番号 G3454 (亜鉛メッキ付き)

▼材質特性
350℃程度以下で使用する圧力配管に用いる炭素鋼鋼管 (水圧試験圧力 6.0Mpa) 比較的高い圧力 (10MPa(100kgf/cm2) 以下) の水・空気・蒸気・油・ガス等の流体を流す用途で使用されます。使用温度範囲は -15 ～ 350℃です。

▼主な使用用途
石油精製、石油化学、化学工業における各種装置・施設間を輸送するラインパイプ配管用。船舶用配管・高圧ガス配管・ボイラー用配管など

▼ねじ規格
管用テーパおねじ [記号：R(PT)] を要する外ねじタイプの管継手です。(JIS B0203 に準拠) 内ねじ管継手や、その他管材部品、流体機器などとの接合において、耐密性を主目的とするねじとの結合に適します。後工程に外面塗装や電気メッキ処理、溶接、ベンド加工を施す場合等に適します。

▼ねじの検査について
ねじの検査は、すべて日本工業規格 (JIS 規格) の定める規格番号 JIS B0253 に規定するテーパねじゲージを用いておこなっております。尚、当社の使用する検査ゲージメーカーは、オーエスジー (OSG) 製を使用しております。

▼鋼管の水圧試験特性基準値 (JIS 規定)
12MPa(約 120kgf/cm2)

▼結合方法
締め込む際は、手締め後に、パイプレンチ等の工具を用い、トルクをかけて締め込む必要があります。但し、耐密結合するには、しっかりと締め込んだとしても、実用のものには山の頂と谷底との間にわずかながら空間が出来、完全な気密が確保できません。 従って、組み付け前のおねじにシールテープ (テープ状の隙間埋め材) を巻くか、液状の同シール材を塗布するなどの処置が必要です。(シール材は配管用途に適した種類のものを選ぶ必要があります) また、特に漏れに気を配る場所での組み付けに際しては、おねじ側にシールテープ (2 ～ 3 周程度) を巻きその上からシール材を塗布し、そしてめねじ側にもシール材を塗布し締め込む事で、耐密を確保します。

▼化学成分

種　類	記　号	化学成分 (%)				
		C	Si	Mn	P	S
圧力配管用炭素鋼鋼管	STPG370	0.25 以下	0.35 以下	0.30 ～ 0.90	0.040 以下	0.040 以下

圧力配管用規格ニップル

仕様【白 STPG Sch40-E 規格ニップル】

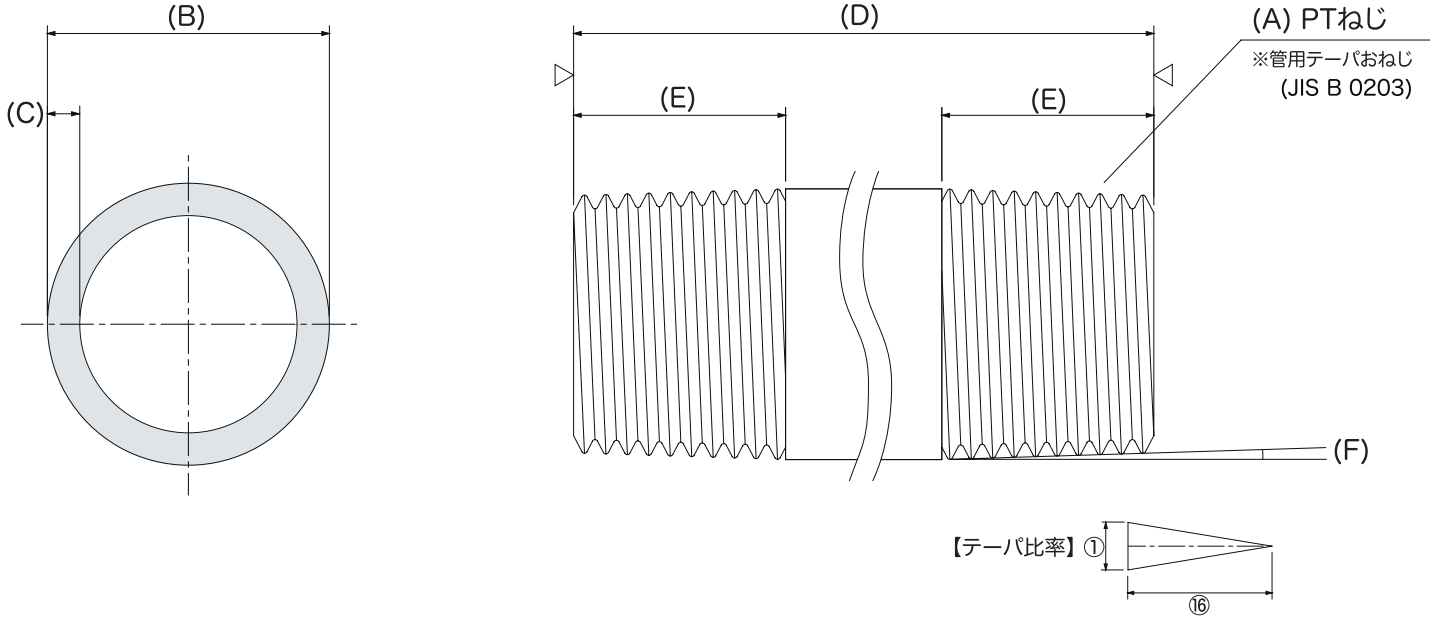

【ねじ詳細図】

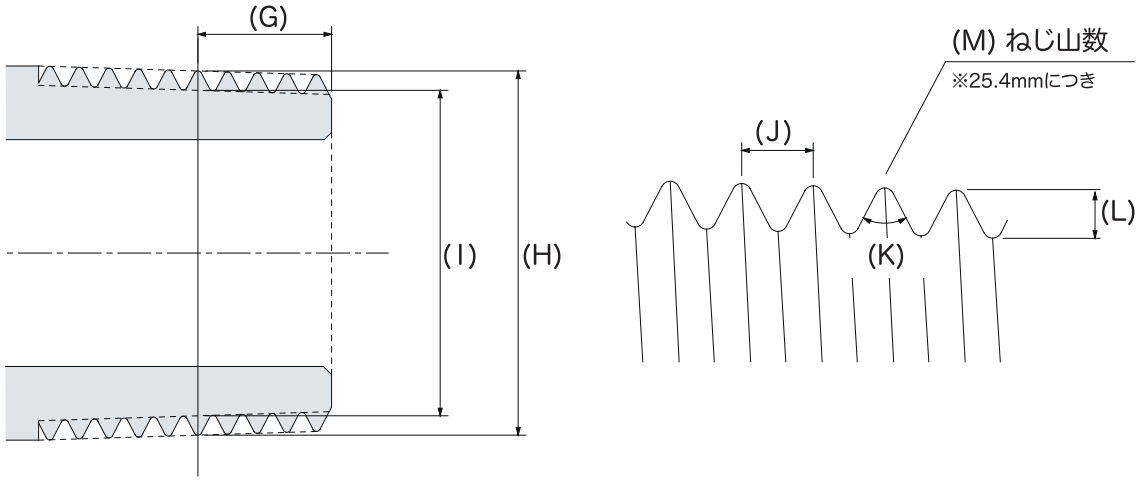

※寸法単位は mm とする

A	サイズ	25A	32A	40A	50A	65A	80A	100A	125A	150A
B	外径（Φ）	34.0	42.7	48.6	60.5	76.3	89.1	114.3	139.8	165.2
C	肉厚（ｔ）	3.4	3.6	3.7	3.9	5.2	5.5	6.0	6.6	7.1
D	短ﾆｯﾌﾟﾙ寸法	42	50	50	58	70	78	90	103	103
E	ねじ寸法	20.5	24.5	24.5	28.5	34.5	38.5	44.5	50	50
F	テーパ角	1.7899°	1.7899°	1.7899°	1.7899°	1.7899°	1.7899°	1.7899°	1.7899°	1.7899°
G	有効ねじ寸法	10.39	12.7	12.7	15.88	17.46	20.64	25.4	28.58	28.58
H	有効山径（Φ）	33.249	41.91	47.803	59.614	75.184	87.884	113.03	138.43	163.83
I	有効谷径（Φ）	30.291	38.952	44.845	56.656	72.226	84.926	110.072	135.472	160.872
J	ねじピッチ	2.3091	2.3091	2.3091	2.3091	2.3091	2.3091	2.3091	2.3091	2.3091
K	ねじ山の角度	55°	55°	55°	55°	55°	55°	55°	55°	55°
L	ねじ山の高さ	1.479	1.479	1.479	1.479	1.479	1.479	1.479	1.479	1.479
M	ねじ山数	11 山	11 山	11 山	11 山	11 山	11 山	11 山	11 山	11 山

価格 圧力配管用規格ニップル【黒 STPG Sch80-S 規格ニップル】

材質	圧力配管用炭素鋼鋼管 (STPG370S) JIS 規格番号 G3454
規格	パイプニップル (ねじ込み式鋼管製管継手 JIS B 2302 に準拠)　ねじ：PT(管用テーパねじ JIS B 0203)
形状	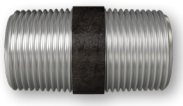 両ネジ

呼び径		全長 短ﾆｯﾌﾟﾙ	50mm	65mm	75mm	100mm	125mm	150mm	200mm	250mm	300mm
6A	1/8B	OpenPrice 受注生産	OpenPrice 受注生産	OpenPrice 受注生産	OpenPrice 受注生産	OpenPrice 受注生産	OpenPrice 受注生産	OpenPrice 受注生産	OpenPrice 受注生産	OpenPrice 受注生産	OpenPrice 受注生産
8A	1/4B	OpenPrice 受注生産	OpenPrice 受注生産	OpenPrice 受注生産	OpenPrice 受注生産	OpenPrice 受注生産	OpenPrice 受注生産	OpenPrice 受注生産	OpenPrice 受注生産	OpenPrice 受注生産	OpenPrice 受注生産
10A	3/8B	OpenPrice 受注生産	OpenPrice 受注生産	OpenPrice 受注生産	OpenPrice 受注生産	OpenPrice 受注生産	OpenPrice 受注生産	OpenPrice 受注生産	OpenPrice 受注生産	OpenPrice 受注生産	OpenPrice 受注生産
15A	1/2B	OpenPrice 受注生産	OpenPrice 受注生産	OpenPrice 受注生産	OpenPrice 受注生産	OpenPrice 受注生産	OpenPrice 受注生産	OpenPrice 受注生産	OpenPrice 受注生産	OpenPrice 受注生産	OpenPrice 受注生産
20A	3/4B	OpenPrice 受注生産	OpenPrice 受注生産	OpenPrice 受注生産	OpenPrice 受注生産	OpenPrice 受注生産	OpenPrice 受注生産	OpenPrice 受注生産	OpenPrice 受注生産	OpenPrice 受注生産	OpenPrice 受注生産
25A	1B	OpenPrice 受注生産	OpenPrice 受注生産	OpenPrice 受注生産	OpenPrice 受注生産	OpenPrice 受注生産	OpenPrice 受注生産	OpenPrice 受注生産	OpenPrice 受注生産	OpenPrice 受注生産	OpenPrice 受注生産
32A	11/4B	OpenPrice 受注生産		OpenPrice 受注生産	OpenPrice 受注生産	OpenPrice 受注生産	OpenPrice 受注生産	OpenPrice 受注生産	OpenPrice 受注生産	OpenPrice 受注生産	OpenPrice 受注生産
40A	11/2B	OpenPrice 受注生産		OpenPrice 受注生産	OpenPrice 受注生産	OpenPrice 受注生産	OpenPrice 受注生産	OpenPrice 受注生産	OpenPrice 受注生産	OpenPrice 受注生産	OpenPrice 受注生産
50A	2B	OpenPrice 受注生産		OpenPrice 受注生産	OpenPrice 受注生産	OpenPrice 受注生産	OpenPrice 受注生産	OpenPrice 受注生産	OpenPrice 受注生産	OpenPrice 受注生産	OpenPrice 受注生産
65A	21/2B										
80A	3B										
100A	4B										

※価格下段は大箱入数、括弧内は小箱入数。

▼材質規格
圧力配管用炭素鋼鋼管 (STPG370S)
JIS 規格番号 G3454

▼材質特性
350℃程度以下で使用する圧力配管に用いる炭素鋼鋼管 (水圧試験圧力 12Mpa) 比較的高い圧力 (10MPa(100kgf/cm2) 以下) の水・空気・蒸気・油・ガス等の流体を流す用途で使用されます。使用温度範囲は -15 ～ 350℃です。

▼主な使用用途
石油精製、石油化学、化学工業における各種装置・施設間を輸送するラインパイプ配管用。船舶用配管・高圧ガス配管・ボイラー用配管など

▼ねじ規格
管用テーパおねじ [記号：R(PT)] を要する外ねじタイプの管継手です。(JIS B0203 に準拠) 内ねじ管継手や、その他管材部品、流体機器などとの接合において、耐密性を主目的とするねじとの結合に適します。後工程に外面塗装や電気メッキ処理、溶接、ベンド加工を施す場合等に適します。

▼ねじの検査について
ねじの検査は、すべて日本工業規格 (JIS 規格) の定める規格番号 JIS B0253 に規定するテーパねじゲージを用いておこなっております。尚、当社の使用する検査ゲージメーカーは、オーエスジー (OSG) 製を使用しております。

▼鋼管の水圧試験特性基準値 (JIS 規定)
12MPa(約 120kgf/cm2)

▼結合方法
締め込む際は、手締め後に、パイプレンチ等の工具を用い、トルクをかけて締め込む必要があります。但し、耐密結合するには、しっかりと締め込んだとしても、実用のものには山の頂と谷底との間にわずかながら空間が出来、完全な気密が確保できません。 従って、組み付け前のおねじにシールテープ (テープ状の隙間埋め材) を巻くか、液状の同シール材を塗布するなどの処置が必要です。(シール材は配管用途に適した種類のものを選ぶ必要があります) また、特に漏れに気を配る場所での組み付けに際しては、おねじ側にシールテープ (2 ～ 3 周程度) を巻きその上からシール材を塗布し、そしてめねじ側にもシール材を塗布し締め込む事で、耐密を確保します。

▼化学成分

種 類	記 号	化学成分 (%)				
		C	Si	Mn	P	S
圧力配管用炭素鋼鋼管	STPG370	0.25 以下	0.35 以下	0.30 ～ 0.90	0.040 以下	0.040 以下

仕様 圧力配管用規格ニップル【黒 STPG Sch80-S 規格ニップル】

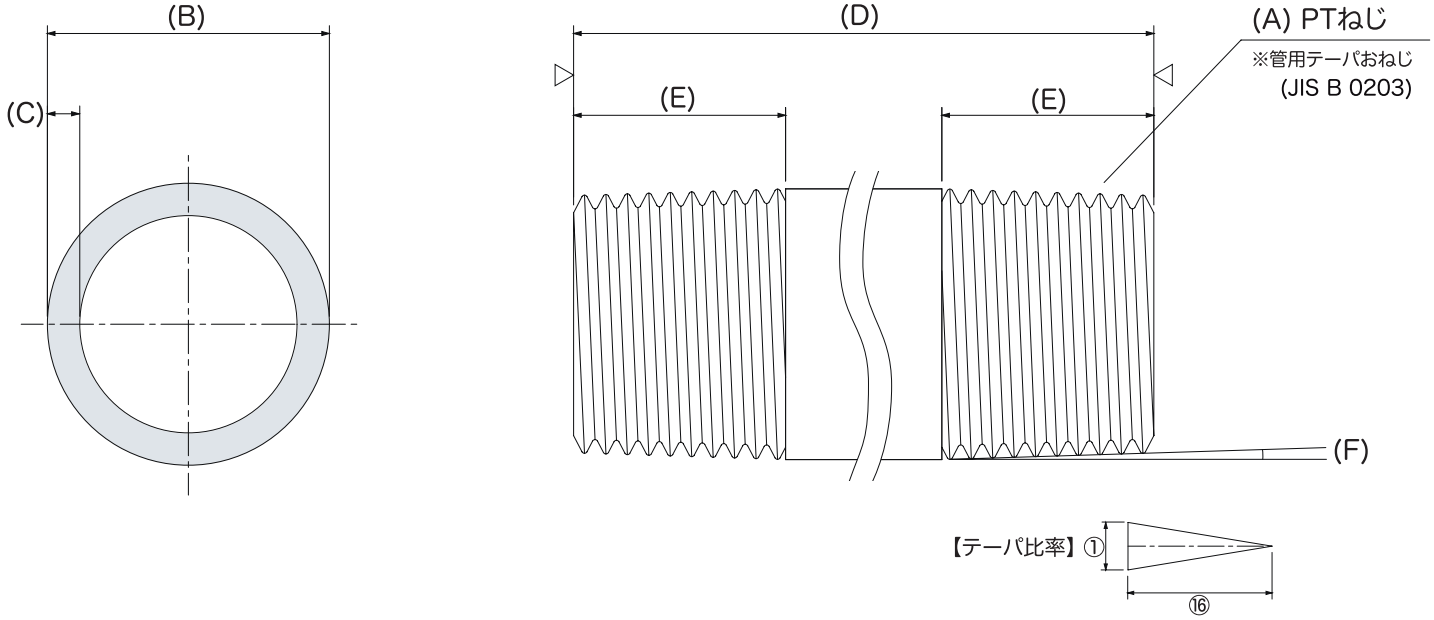

【ねじ詳細図】

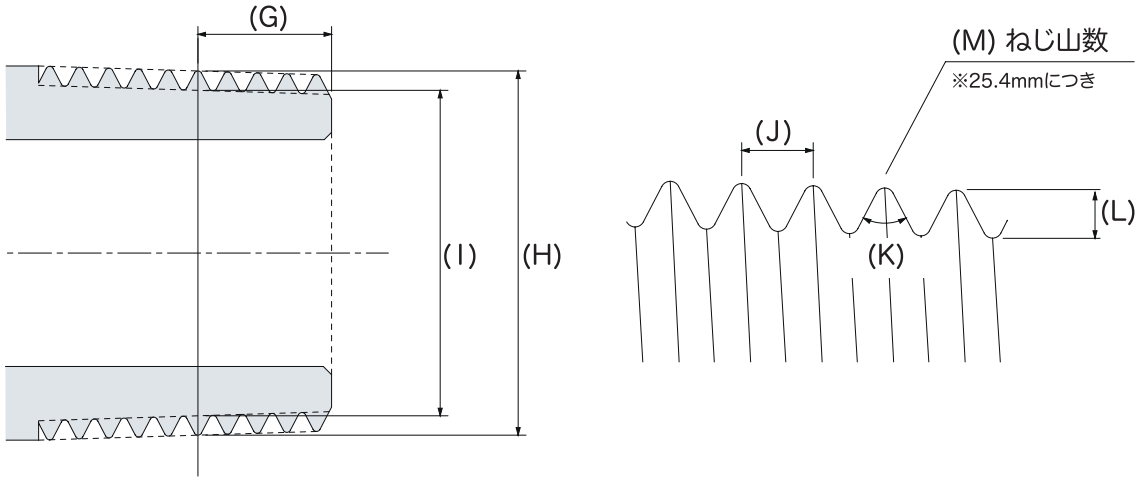

※寸法単位は mm とする

A	サイズ	6A	8A	10A	15A	20A	25A	32A	40A	50A	65A	80A	100A
B	外径（Φ）	10.5	13.8	17.3	21.7	27.2	34.0	42.7	48.6	60.5	76.3	89.1	114.3
C	肉厚（ｔ）	2.4	3	3.2	3.7	3.9	4.5	4.9	5.1	5.5	7	7.6	8.6
D	短ﾆｯﾌﾟﾙ寸法	24	26	28	34	38	42	50	50	58	70	78	90
E	ねじ寸法	11.5	12.5	13.5	16.5	18.5	20.5	24.5	24.5	28.5	34.5	38.5	44.5
F	テーパ角	1.7899°	1.7899°	1.7899°	1.7899°	1.7899°	1.7899°	1.7899°	1.7899°	1.7899°	1.7899°	1.7899°	1.7899°
G	有効ねじ寸法	3.97	6.01	6.35	8.16	9.53	10.39	12.7	12.7	15.88	17.46	20.64	25.4
H	有効山径（Φ）	9.728	13.157	16.662	20.955	26.441	33.249	41.91	47.803	59.614	75.184	87.884	113.03
I	有効谷径（Φ）	8.566	11.445	14.95	18.631	24.117	30.291	38.952	44.845	56.656	72.226	84.926	110.072
J	ねじピッチ	0.9071	1.3368	1.3368	1.8143	1.8143	2.3091	2.3091	2.3091	2.3091	2.3091	2.3091	2.3091
K	ねじ山の角度	55°	55°	55°	55°	55°	55°	55°	55°	55°	55°	55°	55°
L	ねじ山の高さ	0.581	0.856	0.856	1.162	1.162	1.479	1.479	1.479	1.479	1.479	1.479	1.479
M	ねじ山数	28 山	19 山	19 山	14 山	14 山	11 山	11 山	11 山	11 山	11 山	11 山	11 山

価格【規格ソケット】

材質		一般構造用炭素鋼鋼管 (JIS G3444) 又は SWCH10R 相当			配管用ステンレス鋼管 相当 (JIS G3459)					
品名		鋼管製JIS規格 ソケット		鋼管製JIS規格 電気めっきソケット	SUS304 規格ソケット				SUS304 JIS規格ソケット	SUS316 規格ソケット
形状		ストレート	ハーフ	ストレート	ストレート	ハーフ	テーパ	ハーフテーパ	ストレート	ストレート
6A	1/8B	136円 1600個 (400×4個)		170円 1600個 (400×4個)	490円 800個 (100×8個)	370円 1200個 (100×12個)	900円 500個 (100×5個)	730円 600個 (100×6個)		OpenPrice 受注生産
8A	1/4B	148円 800個 (200×4個)	OpenPrice 受注生産	194円 800個 (200×4個)	490円 800個 (100×8個)	370円 1000個 (100×10個)	900円 500個 (100×5個)	730円 600個 (100×6個)	650円 500個 (100×5個)	OpenPrice 受注生産
10A	3/8B	167円 600個 (150×4個)	OpenPrice 受注生産	222円 600個 (150×4個)	490円 400個 (100×4個)	370円 600個 (100×6個)	900円 300個 (100×3個)	730円 600個 (100×6個)	650円 300個 (100×3個)	OpenPrice 受注生産
15A	1/2B	225円 300個 (150×2個)	OpenPrice 受注生産	303円 300個 (150×2個)	520円 300個 (50×6個)	420円 500個 (50×10個)	1290円 300個 (50×6個)	1030円 500個 (50×10個)	1000円 300個 (50×6個)	OpenPrice 受注生産
20A	3/4B	286円 200個 (100×2個)	OpenPrice 受注生産	378円 200個 (100×2個)	670円 200個 (50×4個)	500円 300個 (50×6個)	1840円 200個 (50×4個)	1400円 300個 (50×6個)	1400円 200個 (50×4個)	OpenPrice 受注生産
25A	1B	418円 120個 (60×2個)	OpenPrice 受注生産	576円 120個 (60×2個)	950円 150個	690円 200個	2050円 100個	1620円 200個	1580円 100個	OpenPrice 受注生産
32A	11/4B	550円 70個	OpenPrice 受注生産	734円 70個	1320円 80個	1040円 150個	3480円 80個	2750円 100個	2500円 75個	OpenPrice 受注生産
40A	11/2B	723円 50個	OpenPrice 受注生産	954円 50個	1530円 60個	1200円 120個	3880円 60個	3060円 100個	3100円 60個	OpenPrice 受注生産
50A	2B	932円 40個	OpenPrice 受注生産	1293円 40個	2340円 30個	1850円 60個	5360円 28個	4260円 60個	4260円 28個	OpenPrice 受注生産
65A	21/2B	1821円 24個		2500円 24個	4220円 24個	3380円 30個				OpenPrice 受注生産
80A	3B	2266円 18個		3364円 18個	5540円 12個	4370円 20個				OpenPrice 受注生産
100A	4B	3675円 8個		5034円 8個	9550円 6個	7510円 12個				OpenPrice 受注生産
125A	5B	5489円 6個		7328円 6個						
150A	6B	7631円 4個		9963円 4個						

※価格下段は大箱入数、括弧内は小箱入数。

▼材質規格
鋼管製規格ソケットは、一般構造用炭素鋼鋼管 (JIS G3444)、もしくはそれ相当以上の規格材を使用しています。ステンレス製規格ソケットは、配管用ステンレス鋼管 (JIS G3459) と同等材、もしくはそれ相当以上の規格材を使用していり、耐食性に優れおりサビに強い鋼材です。
(成分含有比率：18Cr-8Ni)

▼検査圧力

漏 れ (空気圧)	0.5Mpa(5.1kgf/cm2)
耐 圧 (水　圧)	2.5Mpa(25.5kgf/cm2)

▼ねじ規格
テーパおねじ用平行めねじ [記号：PS (Rp)] 又は、管用テーパめねじ [記号：PT (Rc)] を要する内ねじタイプの管継手です。(JIS B0203 に準拠) パイプニップルや、その他管材部品、流体機器などの接合において、耐密性を主目的とする管用テーパおねじ (PT) との結合に適します。

▼電気メッキについて
電気亜鉛メッキ (ユニクロ) の化学成分は、硫酸クロム (7.6%) となります。RoHS 指令 (ローズ指令) に対応しております。メッキ被膜厚は 5 μ です。

▼ねじの検査について
ねじの検査は、すべて日本工業規格 (JIS 規格) の定める規格番号 JIS B0253 に規定するテーパねじゲージを用いておこなっております。 尚、当社の使用する検査ゲージメーカーは、オーエスジー (OSG) 製を使用しております。

▼化学成分

種 類	記 号	化学成分 (%)							
		C	Si	Mn	P	S	Ni	Cr	Mo
一般構造用炭素鋼鋼管	STK	0.25 以下	-	-	0.040 以下	0.040 以下	-	-	-
配管用ステンレス鋼管	SUS304TP	0.08 以下	0.1 以下	2.0 以下	0.045 以下	0.03 以下	8.0 ～ 11.0	18.0 ～ 20.0	-
	SUS316TP	0.08 以下	0.1 以下	2.0 以下	0.045 以下	0.03 以下	10.0 ～ 14.0	16.0 ～ 18.0	2.0 ～ 3.0

仕様【ストレート】

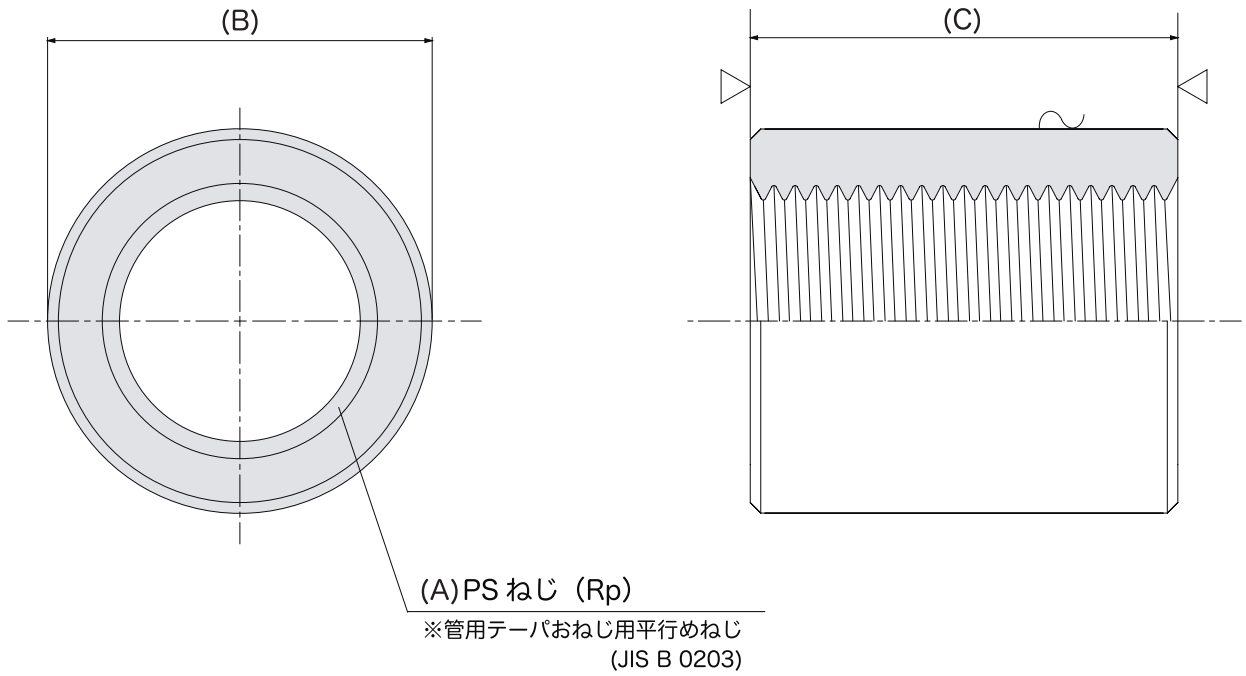

【ねじ詳細図】

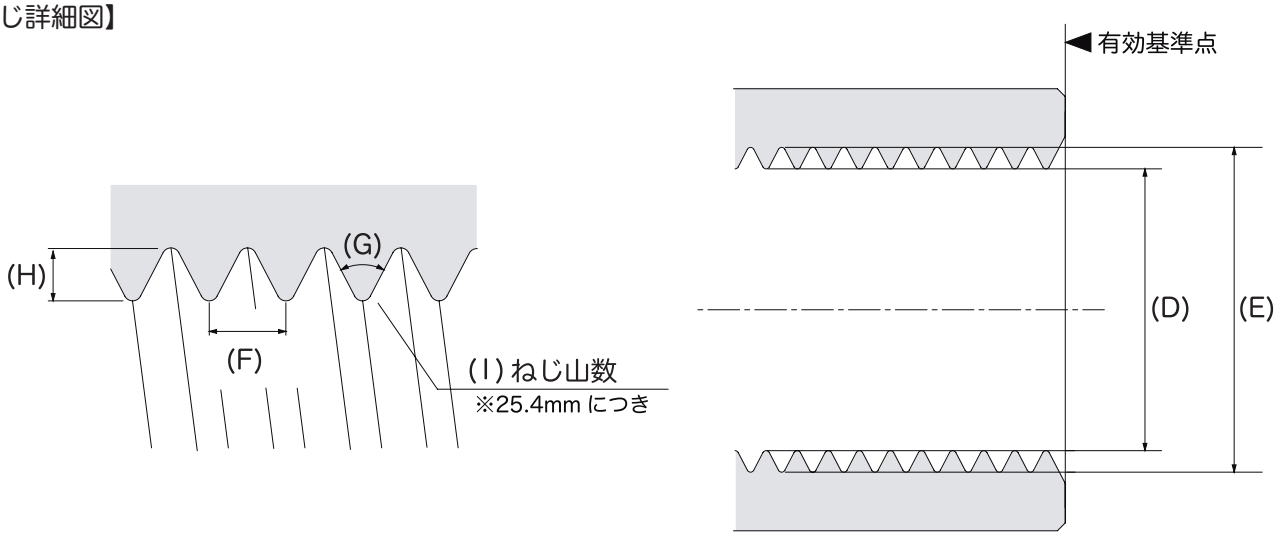

※寸法単位は mm とする

A	サイズ	6A	8A	10A	15A	20A	25A	32A	40A	50A	65A	80A	100A	125A	150A
B	外径 (Φ)	15	19	23	28	34.5	41.5	51	58	70	87	102	127	154	180
C	全長	19	27	28	37	39	46	51	51	60	69	75	87	96	96
D	有効山径 (Φ)	8.566	11.445	14.95	18.631	24.117	30.291	38.952	44.845	56.656	72.226	84.926	110.072	135.472	160.872
E	有効谷径 (Φ)	9.728	13.157	16.662	20.955	26.441	33.249	41.91	47.803	59.614	75.184	87.884	113.03	138.43	163.83
F	ねじピッチ	0.9071	1.3368	1.3368	1.8143	1.8143	2.3091	2.3091	2.3091	2.3091	2.3091	2.3091	2.3091	2.3091	2.3091
G	ねじ山の角度	55°	55°	55°	55°	55°	55°	55°	55°	55°	55°	55°	55°	55°	55°
H	ねじ山の高さ	0.581	0.856	0.856	1.162	1.162	1.479	1.479	1.479	1.479	1.479	1.479	1.479	1.479	1.479
I	ねじ山数	28 山	19 山	19 山	14 山	14 山	11 山	11 山	11 山	11 山	11 山	11 山	11 山	11 山	11 山

仕様【ハーフ】

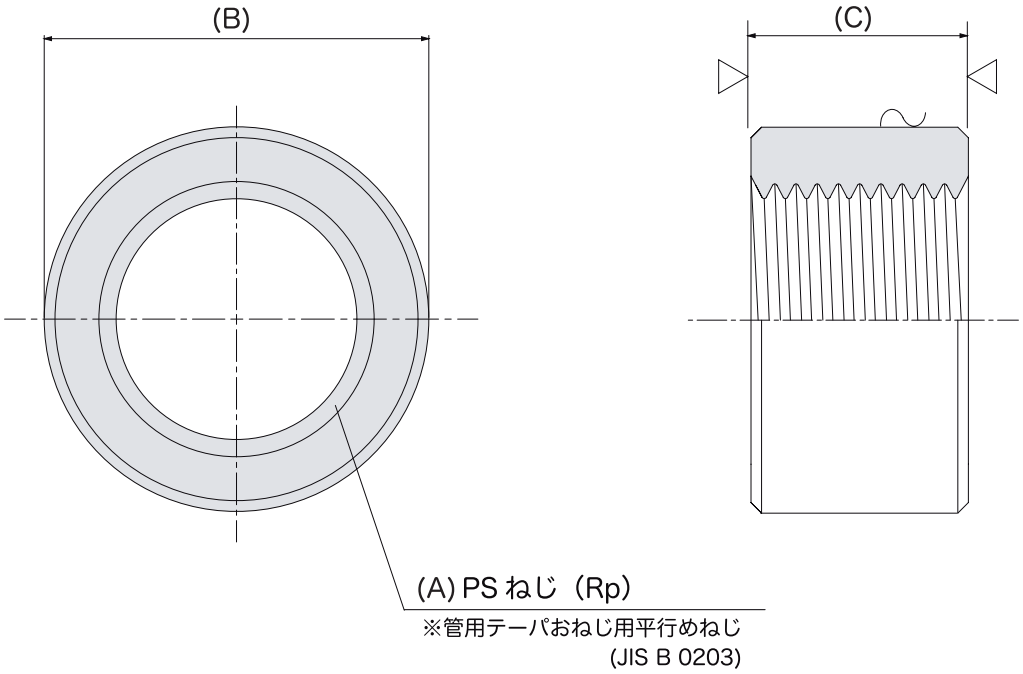

【ねじ詳細図】

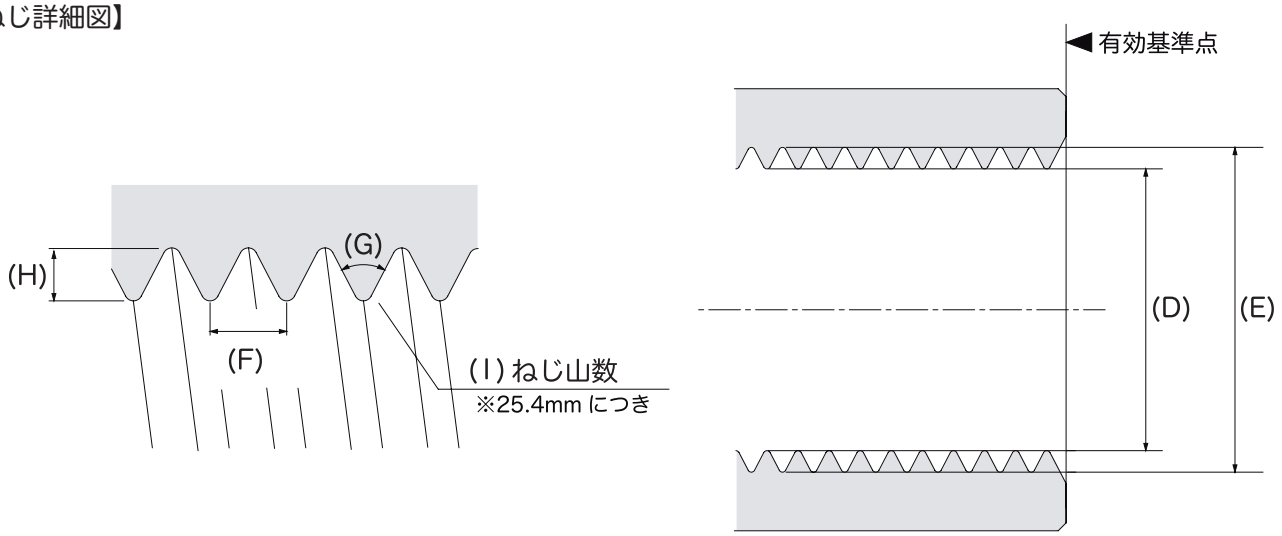

※寸法単位は mm とする

A	サイズ	6A	8A	10A	15A	20A	25A	32A	40A	50A	65A	80A	100A
B	外径 (Φ)		19	23	28	34.5	41.5	51	58	70			
C	全長		12	12.5	17	18	21.5	24	24	28.5			
D	有効山径 (Φ)		11.445	14.95	18.631	24.117	30.291	38.952	44.845	56.656			
E	有効谷径 (Φ)		13.157	16.662	20.955	26.441	33.249	41.91	47.803	59.614			
F	ねじピッチ		1.3368	1.3368	1.8143	1.8143	2.3091	2.3091	2.3091	2.3091			
G	ねじ山の角度		55°	55°	55°	55°	55°	55°	55°	55°			
H	ねじ山の高さ		0.856	0.856	1.162	1.162	1.479	1.479	1.479	1.479			
I	ねじ山数		19 山	19 山	14 山	14 山	11 山	11 山	11 山	11 山			

仕様【ストレート(電気めっき)】

鋼管製JIS
規格ソケット

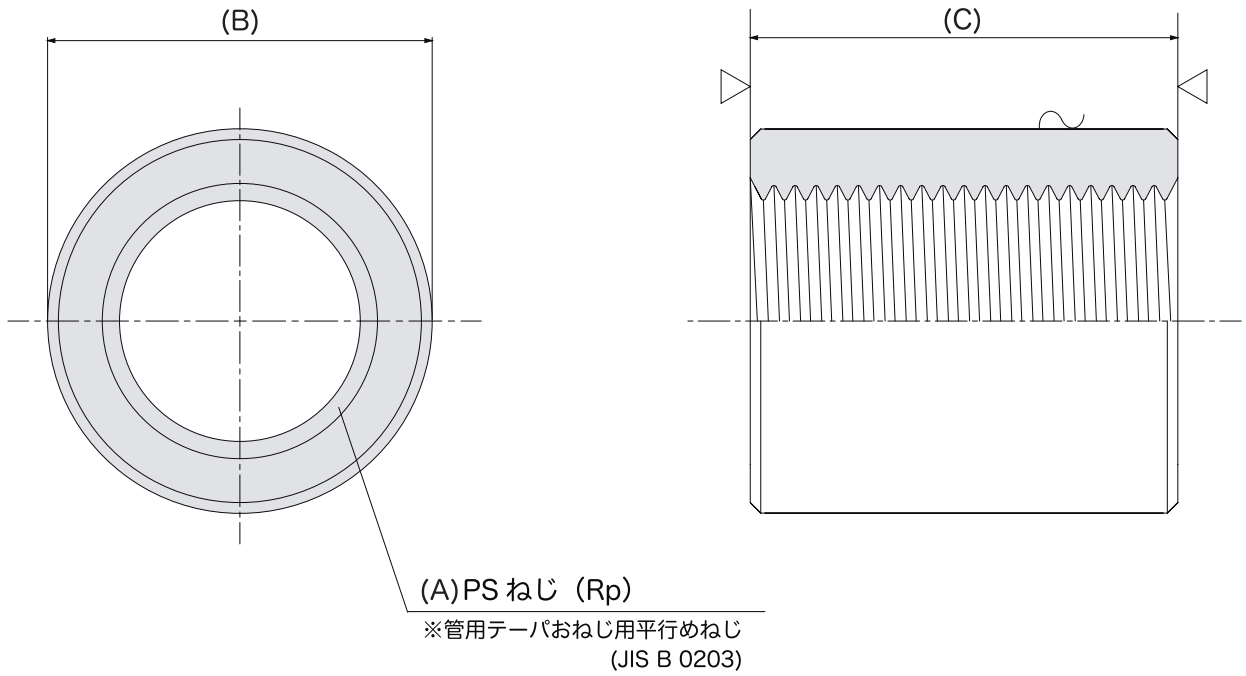

【ねじ詳細図】

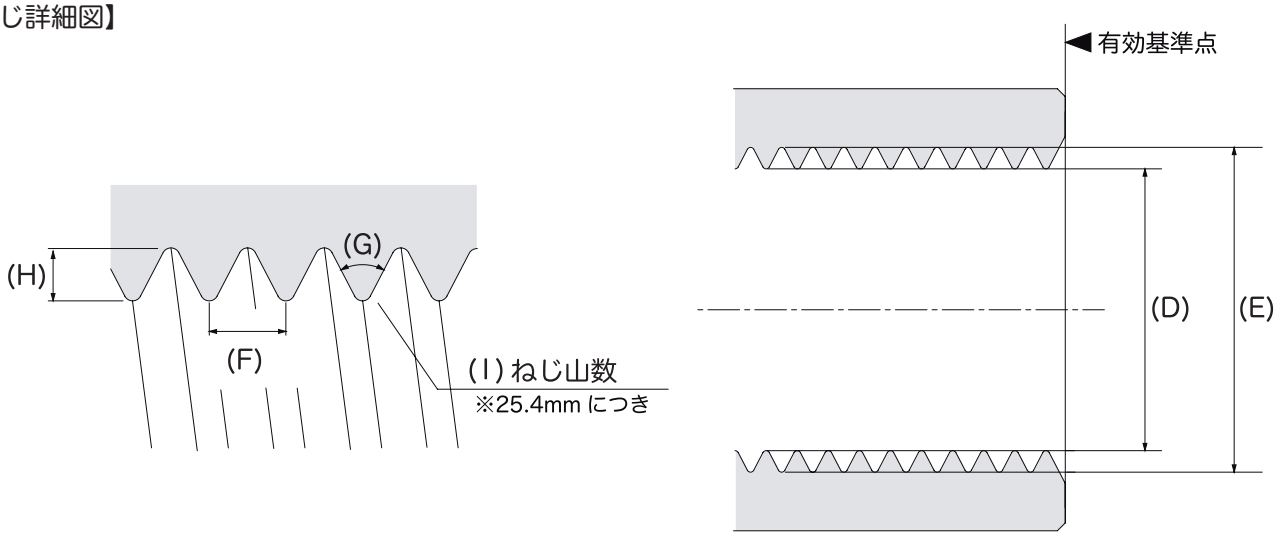

※寸法単位は mm とする

A	サイズ	6A	8A	10A	15A	20A	25A	32A	40A	50A	65A	80A	100A	125A	150A
B	外径 (Φ)	15	19	23	28	34.5	41.5	51	58	70	87	102	127	154	180
C	全長	19	27	28	37	39	46	51	51	60	69	75	87	96	96
D	有効山径 (Φ)	8.566	11.445	14.95	18.631	24.117	30.291	38.952	44.845	56.656	72.226	84.926	110.072	135.472	160.872
E	有効谷径 (Φ)	9.728	13.157	16.662	20.955	26.441	33.249	41.91	47.803	59.614	75.184	87.884	113.03	138.43	163.83
F	ねじピッチ	0.9071	1.3368	1.3368	1.8143	1.8143	2.3091	2.3091	2.3091	2.3091	2.3091	2.3091	2.3091	2.3091	2.3091
G	ねじ山の角度	55°	55°	55°	55°	55°	55°	55°	55°	55°	55°	55°	55°	55°	55°
H	ねじ山の高さ	0.581	0.856	0.856	1.162	1.162	1.479	1.479	1.479	1.479	1.479	1.479	1.479	1.479	1.479
I	ねじ山数	28 山	19 山	19 山	14 山	14 山	11 山	11 山	11 山	11 山	11 山	11 山	11 山	11 山	11 山

仕様【ストレート】

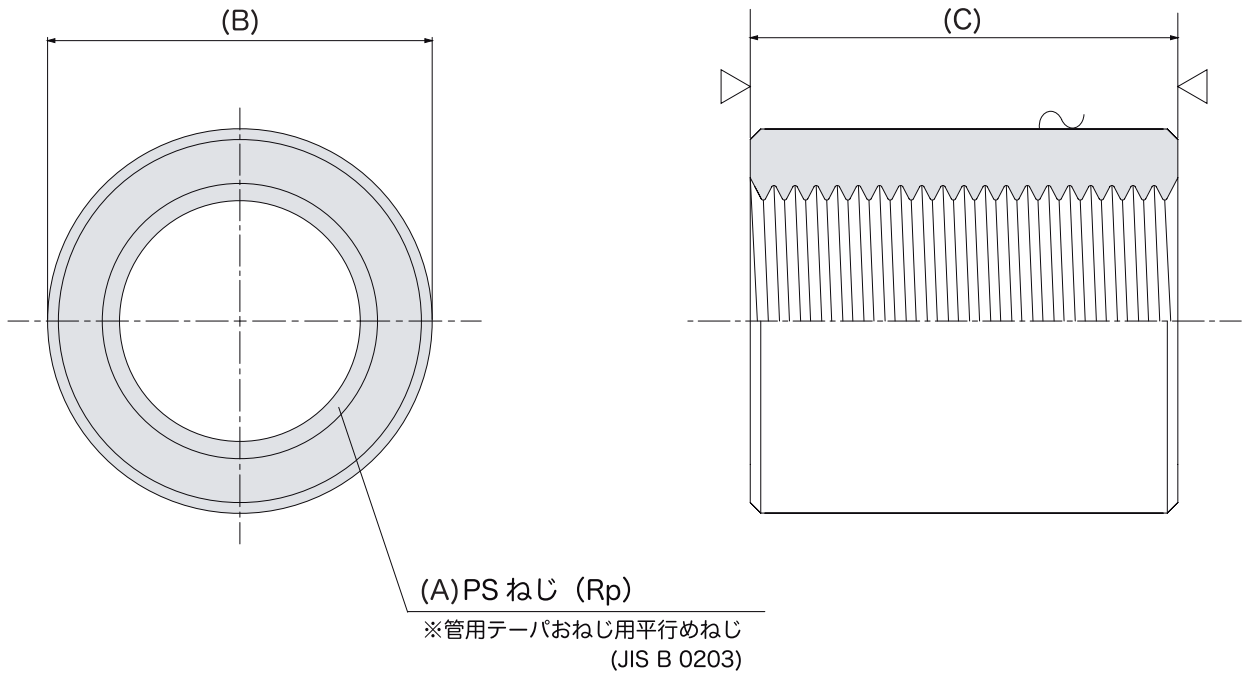

【ねじ詳細図】

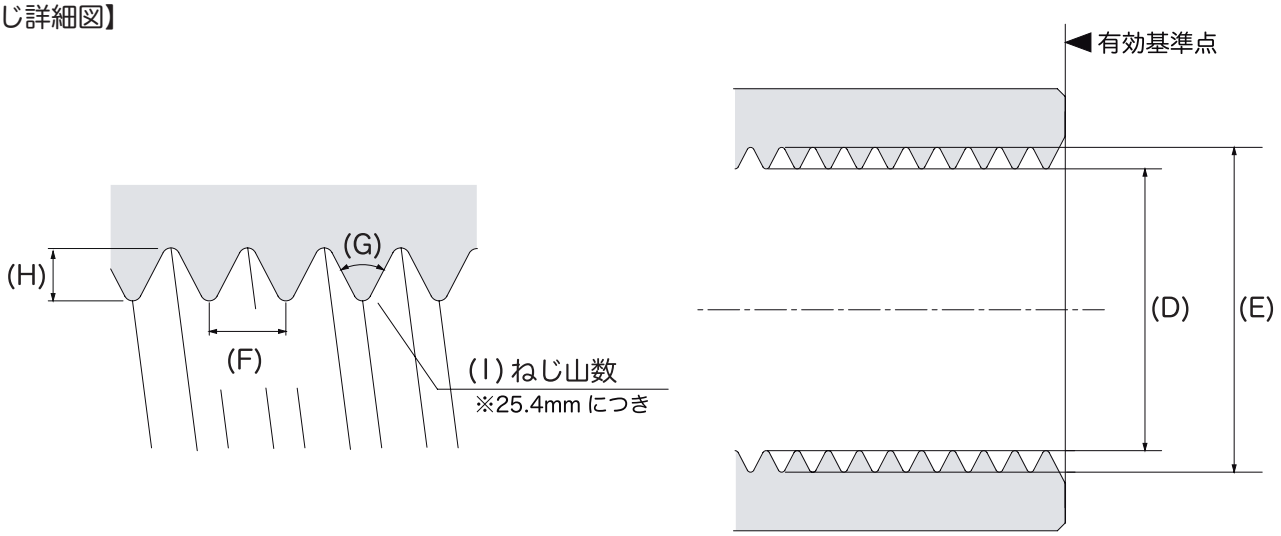

※寸法単位は mm とする

A	サイズ	6A	8A	10A	15A	20A	25A	32A	40A	50A	65A	80A	100A
B	外径 (Φ)	13.8	17	21	25	31	38	47	53	66	82	95	121
C	全長	20	25	26	33	36	43	48	48	56	65	70	84
D	有効山径 (Φ)	8.566	11.445	14.95	18.631	24.117	30.291	38.952	44.845	56.656	72.226	84.926	110.072
E	有効谷径 (Φ)	9.728	13.157	16.662	20.955	26.441	33.249	41.91	47.803	59.614	75.184	87.884	113.03
F	ねじピッチ	0.9071	1.3368	1.3368	1.8143	1.8143	2.3091	2.3091	2.3091	2.3091	2.3091	2.3091	2.3091
G	ねじ山の角度	55°	55°	55°	55°	55°	55°	55°	55°	55°	55°	55°	55°
H	ねじ山の高さ	0.581	0.856	0.856	1.162	1.162	1.479	1.479	1.479	1.479	1.479	1.479	1.479
I	ねじ山数	28 山	19 山	19 山	14 山	14 山	11 山	11 山	11 山	11 山	11 山	11 山	11 山

仕様【ハーフ】

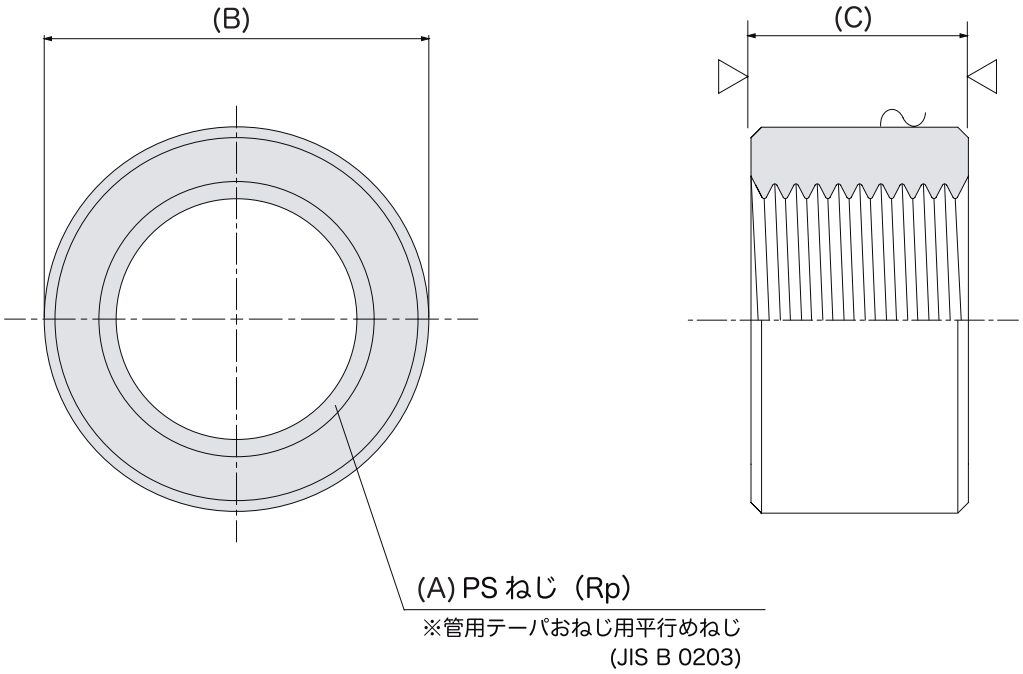

【ねじ詳細図】

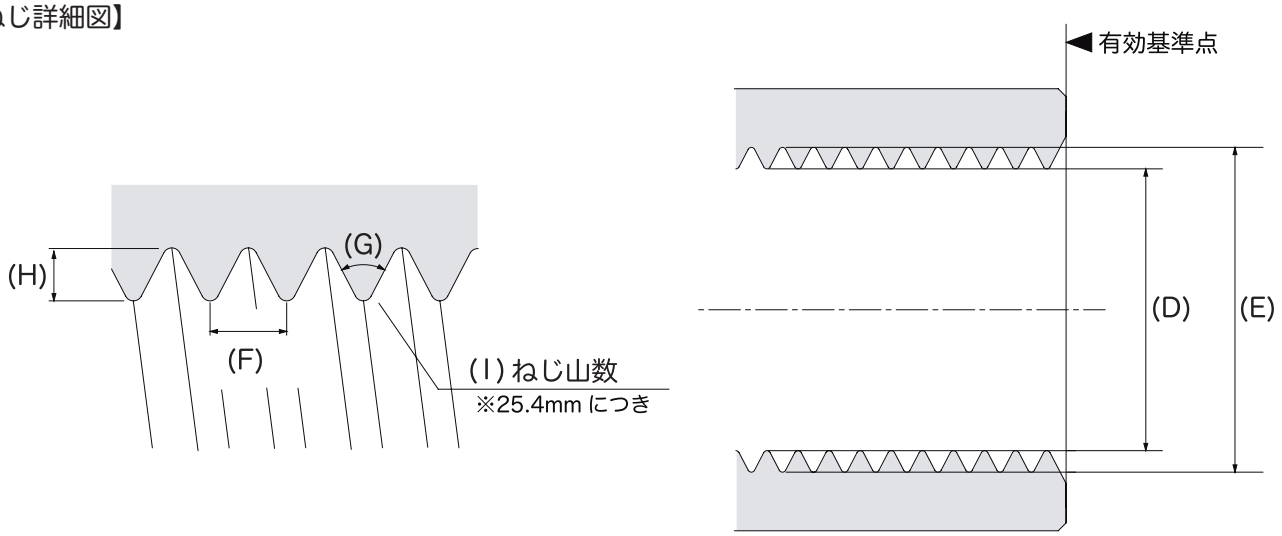

※寸法単位は mm とする

A	サイズ	6A	8A	10A	15A	20A	25A	32A	40A	50A	65A	80A	100A
B	外径 (Φ)	13.8	17	21	25	31	38	47	53	66	82	95	121
C	全長	12	15	16	20	21	25	28	28	34	39	42	50
D	有効山径 (Φ)	8.566	11.445	14.95	18.631	24.117	30.291	38.952	44.845	56.656	72.226	84.926	110.072
E	有効谷径 (Φ)	9.728	13.157	16.662	20.955	26.441	33.249	41.91	47.803	59.614	75.184	87.884	113.03
F	ねじピッチ	0.9071	1.3368	1.3368	1.8143	1.8143	2.3091	2.3091	2.3091	2.3091	2.3091	2.3091	2.3091
G	ねじ山の角度	55°	55°	55°	55°	55°	55°	55°	55°	55°	55°	55°	55°
H	ねじ山の高さ	0.581	0.856	0.856	1.162	1.162	1.479	1.479	1.479	1.479	1.479	1.479	1.479
I	ねじ山数	28 山	19 山	19 山	14 山	14 山	11 山	11 山	11 山	11 山	11 山	11 山	11 山

仕様【テーパ】

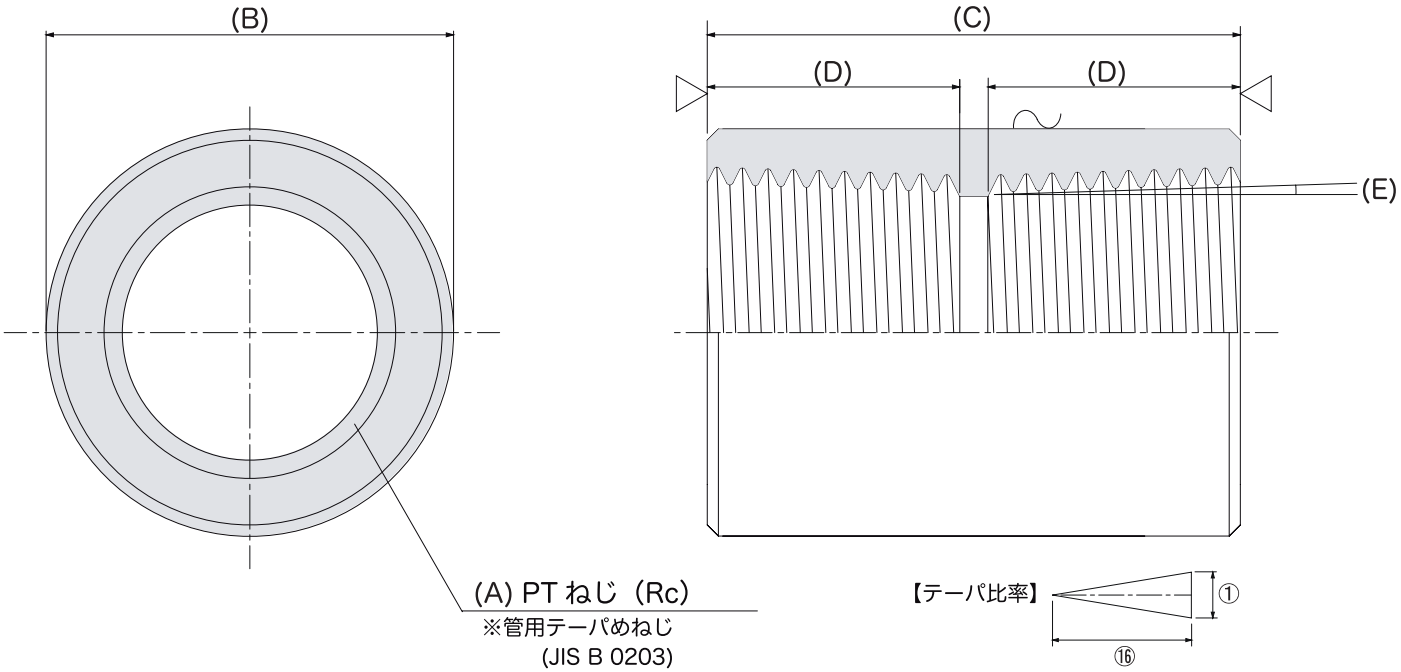

【ねじ詳細図】

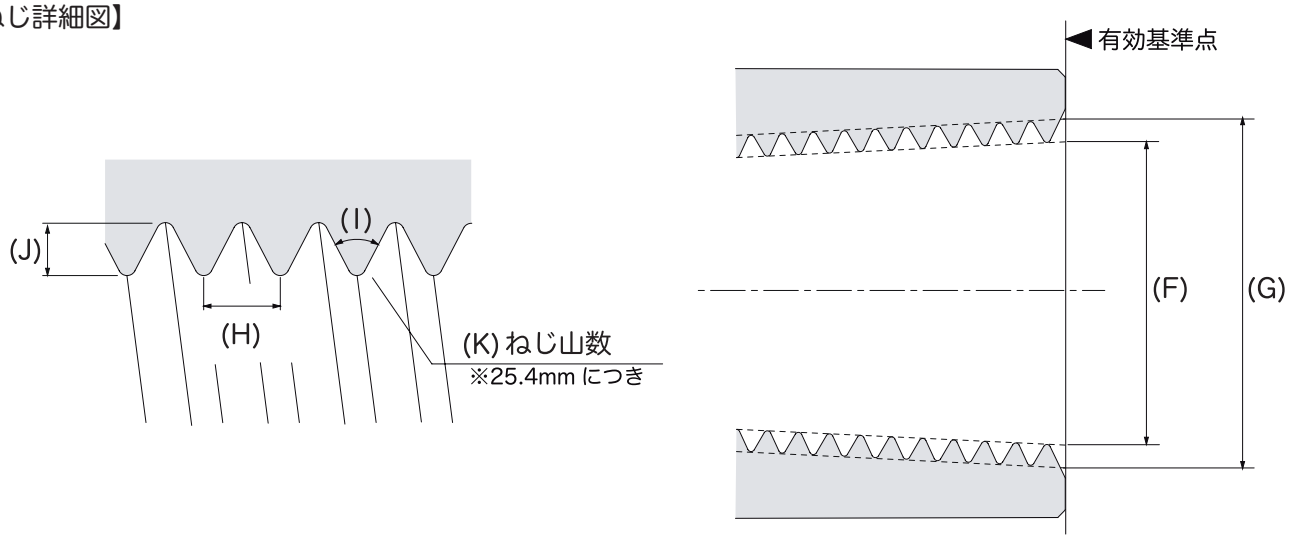

※寸法単位は mm とする

A	サイズ	6A	8A	10A	15A	20A	25A	32A	40A	50A	65A	80A	100A
B	外径 (Φ)	15	19	22	27	33	40	49	55.5	68	83	97	125
C	全長	23	29	30	38	40	45	51	54	64	73	81	93
D	ねじ寸法	7.4	9.5	10	13	14.5	16.5	19	19	23	26.7	29.8	35.8
E	テーパ角	1.7899	1.7899	1.7899	1.7899	1.7899	1.7899	1.7899	1.7899	1.7899	1.7899	1.7899	1.7899
F	有効山径 (Φ)	8.566	11.445	14.95	18.631	24.117	30.291	38.952	44.845	56.656	72.226	84.926	110.072
G	有効谷径 (Φ)	9.728	13.157	16.662	20.955	26.441	33.249	41.91	47.803	59.614	75.184	87.884	113.03
H	ねじピッチ	0.9071	1.3368	1.3368	1.8143	1.8143	2.3091	2.3091	2.3091	2.3091	2.3091	2.3091	2.3091
I	ねじ山の角度	55°	55°	55°	55°	55°	55°	55°	55°	55°	55°	55°	55°
J	ねじ山の高さ	0.581	0.856	0.856	1.162	1.162	1.479	1.479	1.479	1.479	1.479	1.479	1.479
K	ねじ山数	28 山	19 山	19 山	14 山	14 山	11 山	11 山	11 山	11 山	11 山	11 山	11 山

仕様【ハーフテーパ】

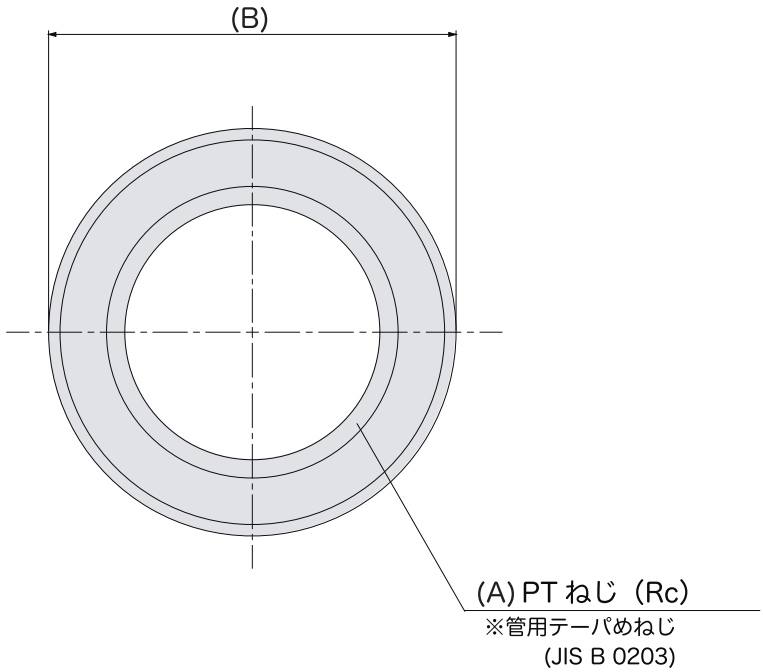

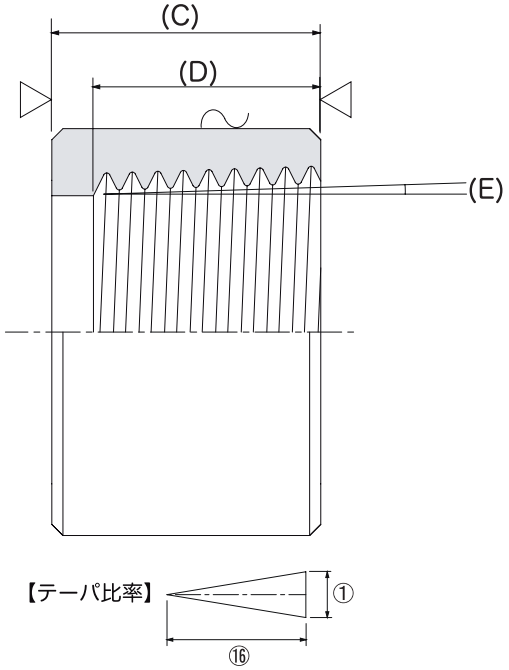

【ねじ詳細図】

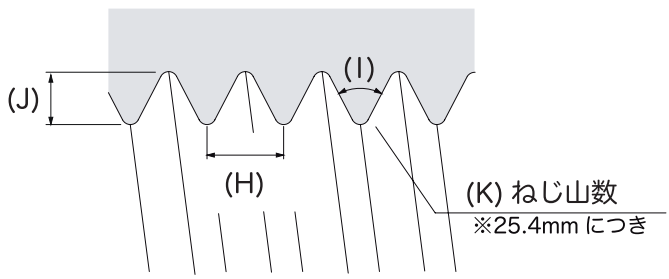

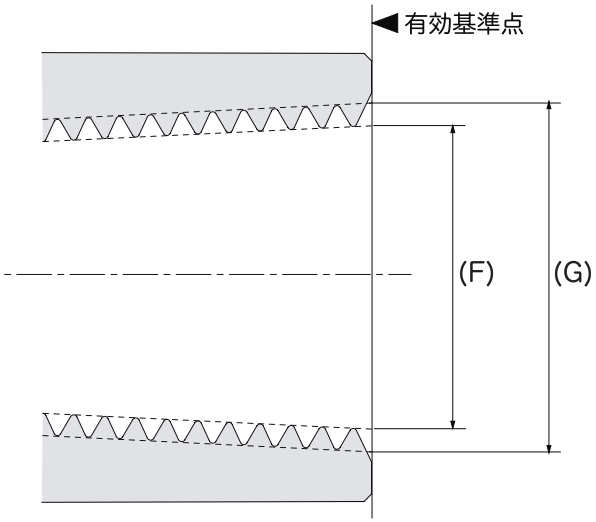

※寸法単位は mm とする

A	サイズ	6A	8A	10A	15A	20A	25A	32A	40A	50A	65A	80A	100A
B	外径 (Φ)	15	19	22	27	33	40	49	55.5	68			
C	全長	15	18	18	21	21	25	27	27	32			
D	ねじ寸法	7.4	9.5	10	13	14.5	16.5	19	19	23			
E	テーパ角	1.7899	1.7899	1.7899	1.7899	1.7899	1.7899	1.7899	1.7899	1.7899			
F	有効山径 (Φ)	8.566	11.445	14.95	18.631	24.117	30.291	38.952	44.845	56.656			
G	有効谷径 (Φ)	9.728	13.157	16.662	20.955	26.441	33.249	41.91	47.803	59.614			
H	ねじピッチ	0.9071	1.3368	1.3368	1.8143	1.8143	2.3091	2.3091	2.3091	2.3091			
I	ねじ山の角度	55°	55°	55°	55°	55°	55°	55°	55°	55°			
J	ねじ山の高さ	0.581	0.856	0.856	1.162	1.162	1.479	1.479	1.479	1.479			
K	ねじ山数	28 山	19 山	19 山	14 山	14 山	11 山	11 山	11 山	11 山			

仕様【ストレート】

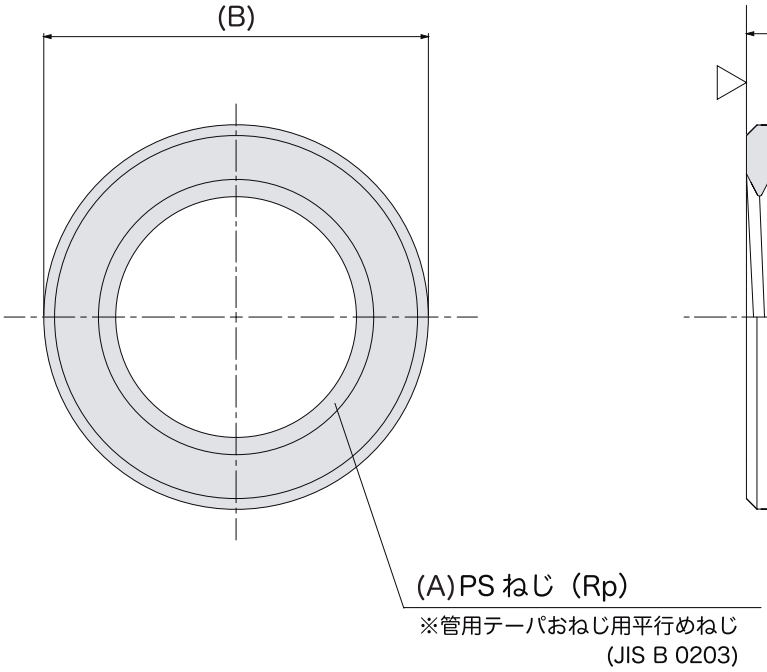

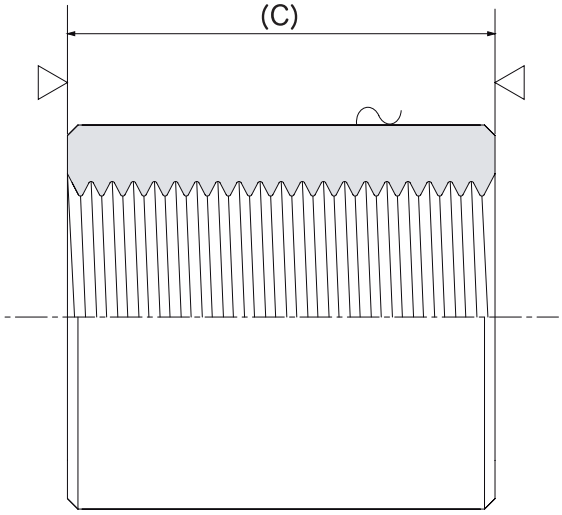

【ねじ詳細図】

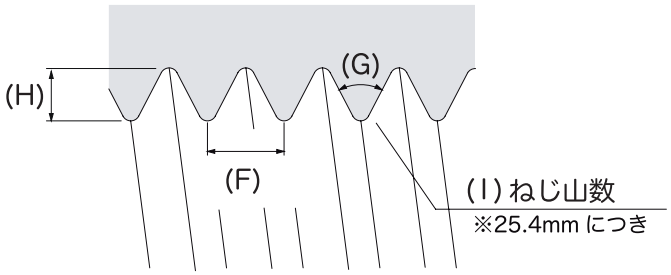

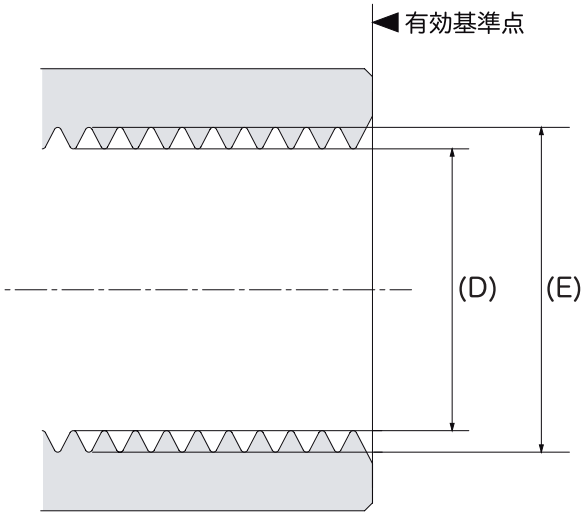

※寸法単位は mm とする

A	サイズ	6A	8A	10A	15A	20A	25A	32A	40A	50A	65A	80A	100A
B	外径 (Φ)		19	23	28	34.5	41.5	51	58	70			
C	全長		27	28	37	39	46	51	51	60			
D	有効山径 (Φ)		11.445	14.95	18.631	24.117	30.291	38.952	44.845	56.656			
E	有効谷径 (Φ)		13.157	16.662	20.955	26.441	33.249	41.91	47.803	59.614			
F	ねじピッチ		1.3368	1.3368	1.8143	1.8143	2.3091	2.3091	2.3091	2.3091			
G	ねじ山の角度		55°	55°	55°	55°	55°	55°	55°	55°			
H	ねじ山の高さ		0.856	0.856	1.162	1.162	1.479	1.479	1.479	1.479			
I	ねじ山数		19 山	19 山	14 山	14 山	11 山	11 山	11 山	11 山			

仕様【ストレート (SUS316)】

ステンレス製
規格ソケット

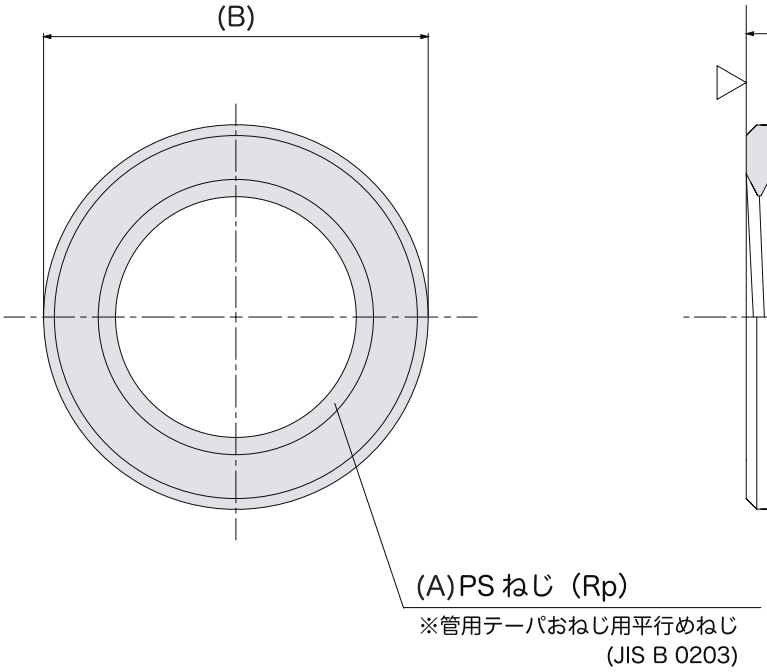

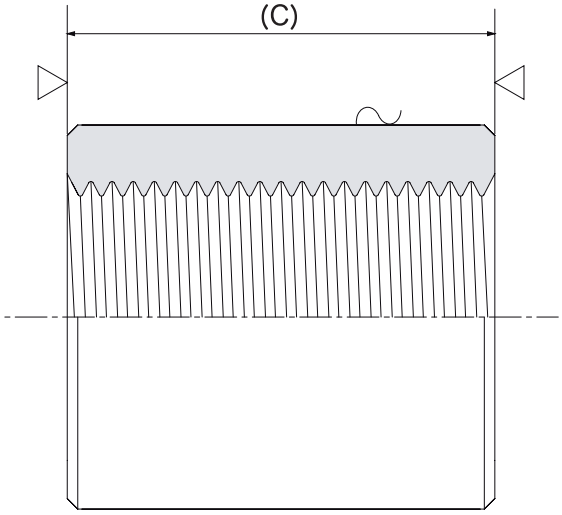

【ねじ詳細図】

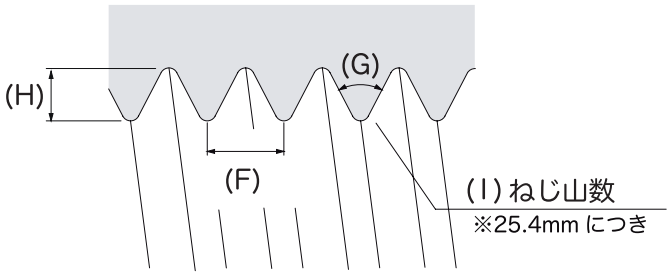

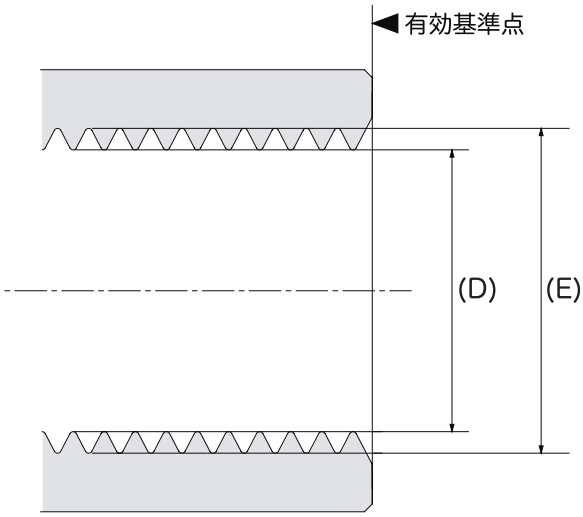

※寸法単位は mm とする

A	サイズ	6A	8A	10A	15A	20A	25A	32A	40A	50A	65A	80A	100A	125A	150A
B	外径 (Φ)	15	19	23	28	34.5	41.5	51	58	70	87	102	127	154	180
C	全長	19	27	28	37	39	46	51	51	60	69	75	87	96	96
D	有効山径 (Φ)	8.566	11.445	14.95	18.631	24.117	30.291	38.952	44.845	56.656	72.226	84.926	110.072	135.472	160.872
E	有効谷径 (Φ)	9.728	13.157	16.662	20.955	26.441	33.249	41.91	47.803	59.614	75.184	87.884	113.03	138.43	163.83
F	ねじピッチ	0.9071	1.3368	1.3368	1.8143	1.8143	2.3091	2.3091	2.3091	2.3091	2.3091	2.3091	2.3091	2.3091	2.3091
G	ねじ山の角度	55°	55°	55°	55°	55°	55°	55°	55°	55°	55°	55°	55°	55°	55°
H	ねじ山の高さ	0.581	0.856	0.856	1.162	1.162	1.479	1.479	1.479	1.479	1.479	1.479	1.479	1.479	1.479
I	ねじ山数	28 山	19 山	19 山	14 山	14 山	11 山	11 山	11 山	11 山	11 山	11 山	11 山	11 山	11 山

価格【規格ホースニップル】

材質		配管用炭素鋼管 相当品 (JIS G3452)		SUS304 配管用ステンレス鋼管 (JIS G3459) 相当品
品名		白	ユニクロ	SUS304
形状				
6A	1/8B	180円 960個 (240×4個)	201円 960個 (240×4個)	590円 600個 (100×6個)
8A	1/4B	180円 720個 (180×4個)	201円 720個 (180×4個)	590円 600個 (100×6個)
10A	3/8B	180円 480個 (120×4個)	201円 480個 (120×4個)	590円 400個 (100×4個)
15A	1/2B	236円 160個 (40×4個)	256円 160個 (40×4個)	750円 300個 (50×6個)
20A	3/4B	318円 120個 (30×4個)	346円 120個 (30×4個)	800円 200個 (50×4個)
25A	1B	401円 90個 (45×2個)	442円 90個 (45×2個)	1100円 170個
32A	11/4B	594円 70個 (35×2個)	650円 70個 (35×2個)	1770円 85個
40A	11/2B	718円 50個 (25×2個)	788円 50個 (25×2個)	1950円 60個
50A	2B	966円 30個 (15×2個)	1064円 30個 (15×2個)	2400円 40個
65A	21/2B	2236円 12個	2457円 12個	7320円 12個
80A	3B	2512円 9個	2760円 9個	8770円 9個
100A	4B	3272円 5個	3588円 5個	12390円 5個

※価格下段は大箱入数、括弧内は小箱入数。

▼製品特徴
管とホースを繋ぐジョイントアダプターとしての用途で使用。片側には管用テーパおねじ (R) が施されており、ねじ込み継手と接合。もう片側はタケノコ形状となっており、ホースを差し込み時には抜けづらい形状となっている。ホースバンドで最終締め付けをし、固定させて施工完了となる。

▼ねじの検査について
ねじの検査は、すべて日本工業規格 (JIS 規格) の定める規格番号 JIS B0253 に規定するテーパねじゲージを用いておこなっております。尚、当社の使用する検査ゲージメーカーは、オーエスジー (OSG) 製を使用しております。

▼結合方法
締め込む際は、手締め後に、パイプレンチ等の工具を用い、トルクをかけて締め込む必要があります。但し、耐密結合するには、しっかりと締め込んだとしても、実用のものには山の頂と谷底との間にわずかながら空間が出来、完全な気密が確保できません。 従って、組み付け前のおねじにシールテープ (テープ状の隙間埋め材) を巻くか、液状の同シール材を塗布するなどの処置が必要です。(シール材は配管用途に適した種類のものを選ぶ必要があります) また、特に漏れに気を配る場所での組み付けに際しては、おねじ側にシールテープ (2～3 周程度) を巻きその上からシール材を塗布し、そしてめねじ側にもシール材を塗布し締め込む事で、耐密を確保します。

▼各鋼管の規格詳細

品 名	規格詳細
白	配管用炭素鋼管 (G3452) SGP 白管 鍛接管 (B) 相当品
ユニクロ	配管用炭素鋼管 (G3453) SGP 黒管 相当品 ユニクロ電気メッキ仕様
SUS304	配管用ステンレス鋼管 (G3459) SUS304TP-A 相当品

▼化学成分

種 類	記 号	化学成分 (%)							
		C	Si	Mn	P	S	Ni	Cr	Mo
白	SGP	-	-	-	0.040 以下	0.040 以下	-	-	-
ユニクロ	SGP	-	-	-	0.040 以下	0.040 以下	-	-	-
SUS304	SUS304TP	0.08 以下	1.0 以下	2.0 以下	0.045 以下	0.030 以下	8.0 ～ 11.0	18.0 ～ 20.0	-

仕様【白】

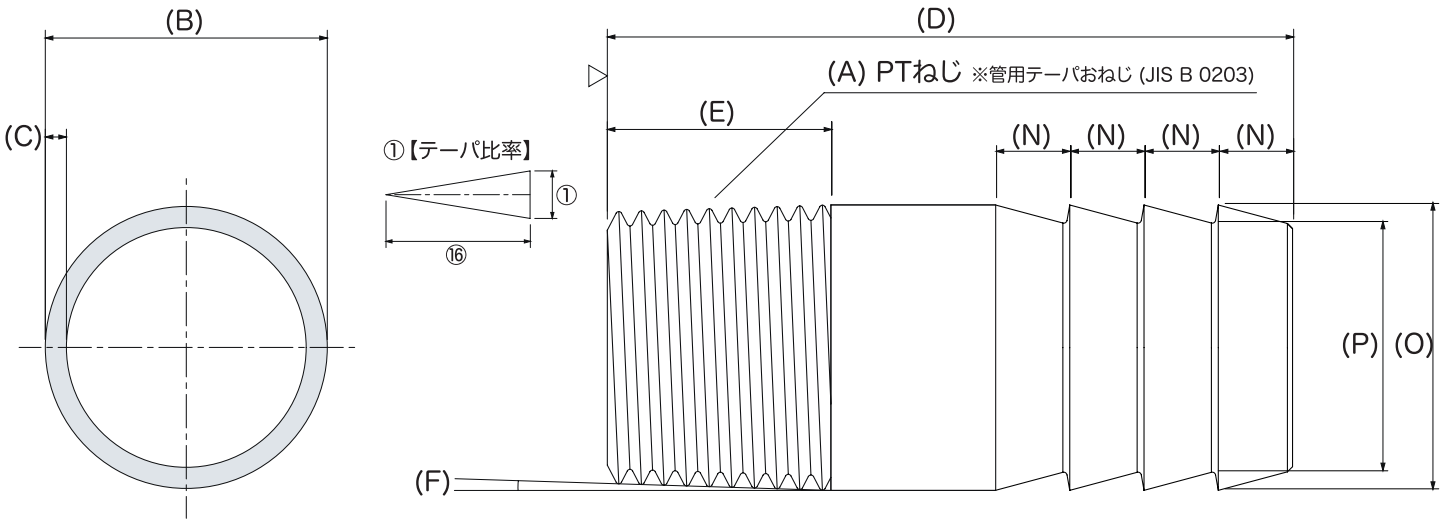

【ねじ詳細図】

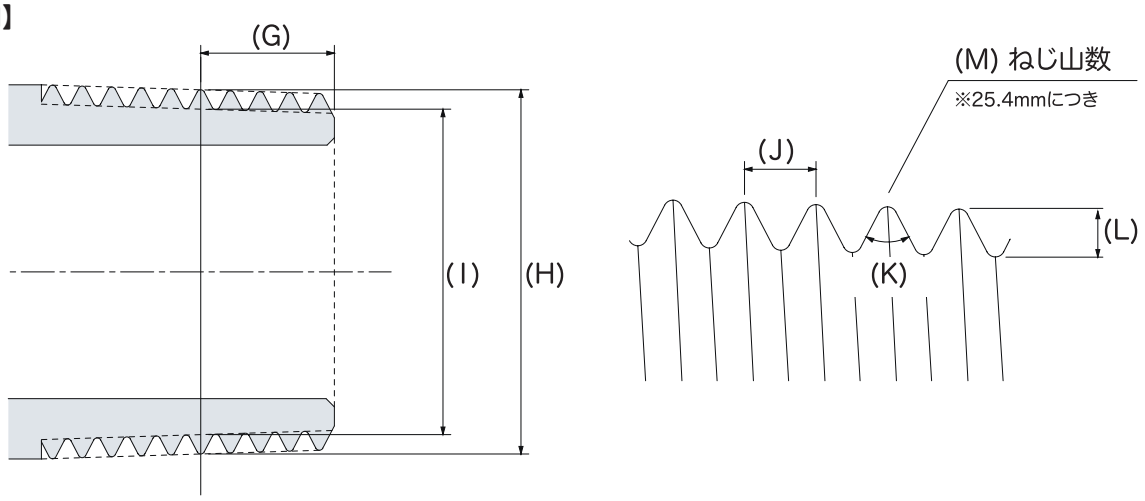

※寸法単位は mm とする

A	サイズ	6A	8A	10A	15A	20A	25A	32A	40A	50A	65A	80A	100A
B	外径(Φ)	10.5	13.8	17.3	21.7	27.2	34.0	42.7	48.6	60.5	76.3	89.1	114.3
C	肉厚(t)	2.0	2.3	2.3	2.8	2.8	3.2	3.5	3.5	3.8	4.2	4.2	4.2
D	全長	65.0	65.0	65.0	100.0	100.0	100.0	125.0	125.0	125.0	150.0	150.0	150.0
E	ねじ寸法	11.5	12.5	13.5	16.5	18.5	20.5	24.5	24.5	28.5	34.5	38.5	44.5
F	テーパ角	1.7899°	1.7899°	1.7899°	1.7899°	1.7899°	1.7899°	1.7899°	1.7899°	1.7899°	1.7899°	1.7899°	1.7899°
G	有効ねじ寸法	3.97	6.01	6.35	8.16	9.53	10.39	12.7	12.7	15.88	17.46	20.64	25.4
H	有効山径(Φ)	9.728	13.157	16.662	20.955	26.441	33.249	41.91	47.803	59.614	75.184	87.884	113.03
I	有効谷径(Φ)	8.566	11.445	14.95	18.631	24.117	30.291	38.952	44.845	56.656	72.226	84.926	110.072
J	ねじピッチ	0.9071	1.3368	1.3368	1.8143	1.8143	2.3091	2.3091	2.3091	2.3091	2.3091	2.3091	2.3091
K	ねじ山の角度	55°	55°	55°	55°	55°	55°	55°	55°	55°	55°	55°	55°
L	ねじ山の高さ	0.581	0.856	0.856	1.162	1.162	1.479	1.479	1.479	1.479	1.479	1.479	1.479
M	ねじ山数	28山	19山	19山	14山	14山	11山	11山	11山	11山	11山	11山	11山
N	ﾎｰｽ山ピッチ	6.0	6.0	7.0	8.0	8.0	10.0	10.0	10.0	10.0	11.0	11.0	11.0
O	ホース山径	10.3	13.6	17.1	21.5	27.0	33.8	42.5	48.4	60.3	76.1	88.9	114.1
P	ホース谷径	8.9	12.2	15.5	19.6	25.1	31.9	40.1	46.0	57.9	73.5	86.3	111.5

仕様【ユニクロ】

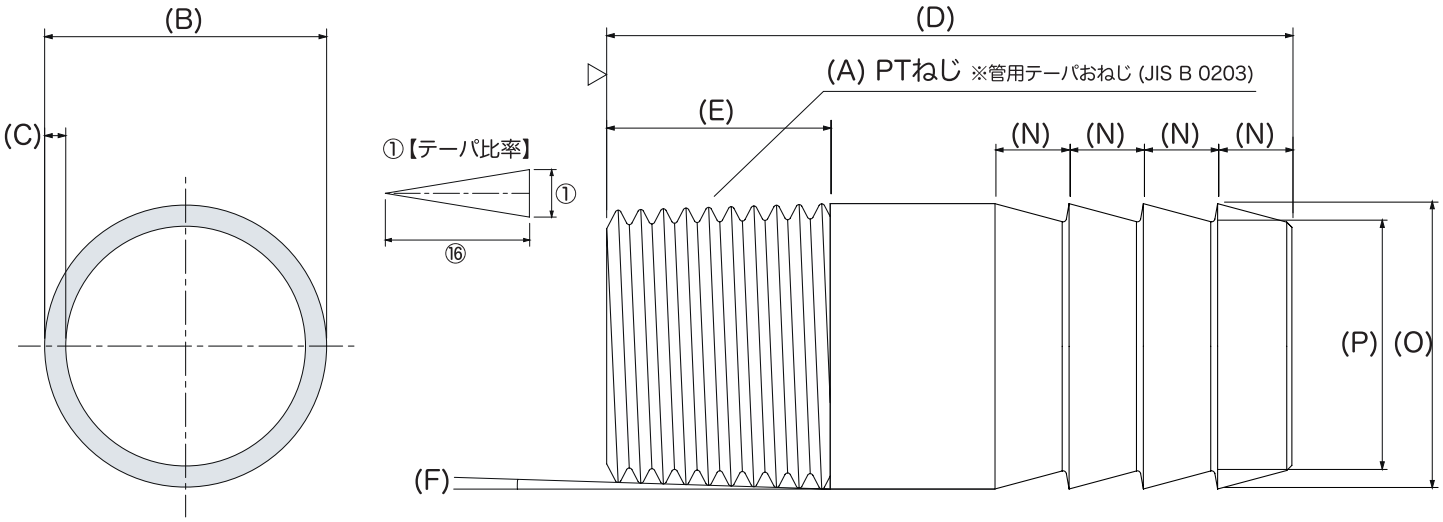

【ねじ詳細図】

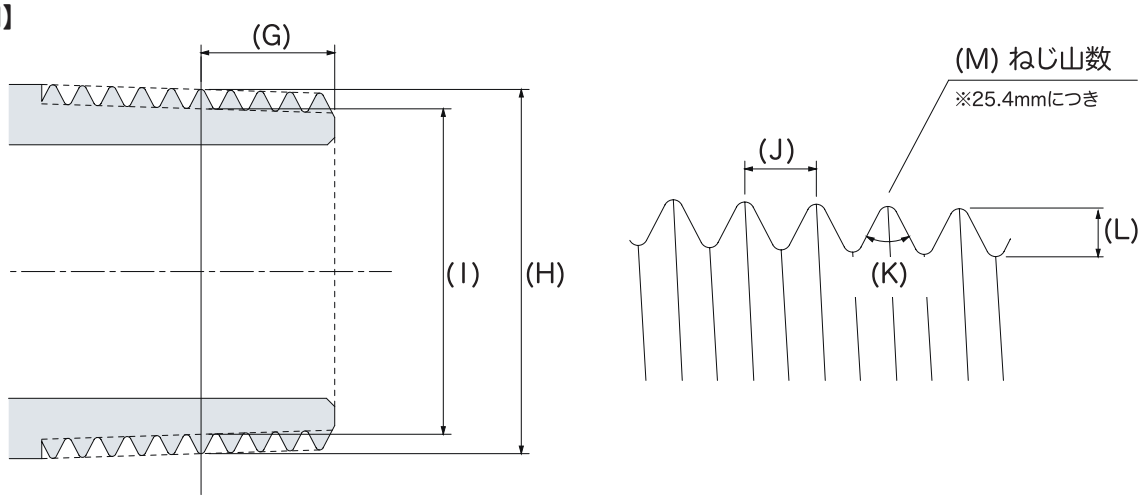

※寸法単位は mm とする

A	サイズ	6A	8A	10A	15A	20A	25A	32A	40A	50A	65A	80A	100A
B	外径（Φ）	10.5	13.8	17.3	21.7	27.2	34.0	42.7	48.6	60.5	76.3	89.1	114.3
C	肉厚（ｔ）	2.0	2.3	2.3	2.8	2.8	3.2	3.5	3.5	3.8	4.2	4.2	4.2
D	全長	65	65	65	90	90	90	105	110	127	150	150	150
E	ねじ寸法	11.5	12.5	13.5	16.5	18.5	20.5	24.5	24.5	28.5	34.5	38.5	44.5
F	テーパ角	1.7899°	1.7899°	1.7899°	1.7899°	1.7899°	1.7899°	1.7899°	1.7899°	1.7899°	1.7899°	1.7899°	1.7899°
G	有効ねじ寸法	3.97	6.01	6.35	8.16	9.53	10.39	12.7	12.7	15.88	17.46	20.64	25.4
H	有効山径（Φ）	9.728	13.157	16.662	20.955	26.441	33.249	41.91	47.803	59.614	75.184	87.884	113.03
I	有効谷径（Φ）	8.566	11.445	14.95	18.631	24.117	30.291	38.952	44.845	56.656	72.226	84.926	110.072
J	ねじピッチ	0.9071	1.3368	1.3368	1.8143	1.8143	2.3091	2.3091	2.3091	2.3091	2.3091	2.3091	2.3091
K	ねじ山の角度	55°	55°	55°	55°	55°	55°	55°	55°	55°	55°	55°	55°
L	ねじ山の高さ	0.581	0.856	0.856	1.162	1.162	1.479	1.479	1.479	1.479	1.479	1.479	1.479
M	ねじ山数	28 山	19 山	19 山	14 山	14 山	11 山	11 山	11 山	11 山	11 山	11 山	11 山
N	ﾎｰｽ山ピッチ	6.0	6.0	7.0	8.0	8.0	10.0	10.0	10.0	10.0	11.0	11.0	11.0
O	ホース山径	10.3	13.6	17.1	21.5	27.0	33.8	42.5	48.4	60.3	76.1	88.9	114.1
P	ホース谷径	8.9	12.2	15.5	19.6	25.1	31.9	40.1	46.0	57.9	73.5	86.3	111.5

仕様【SUS304】

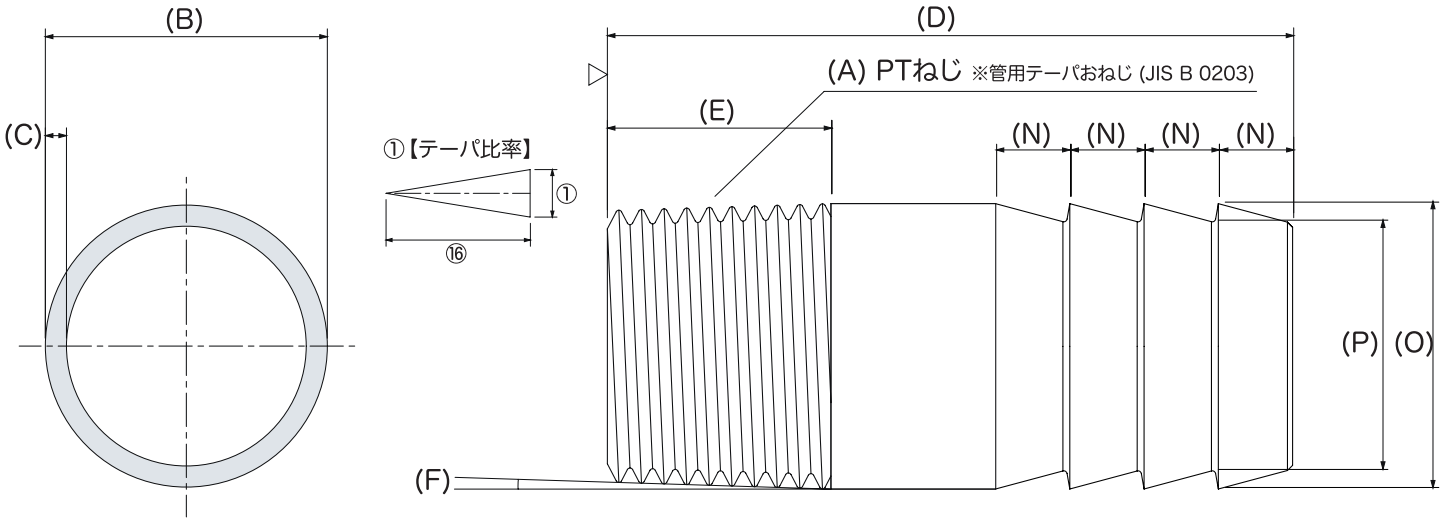

【ねじ詳細図】

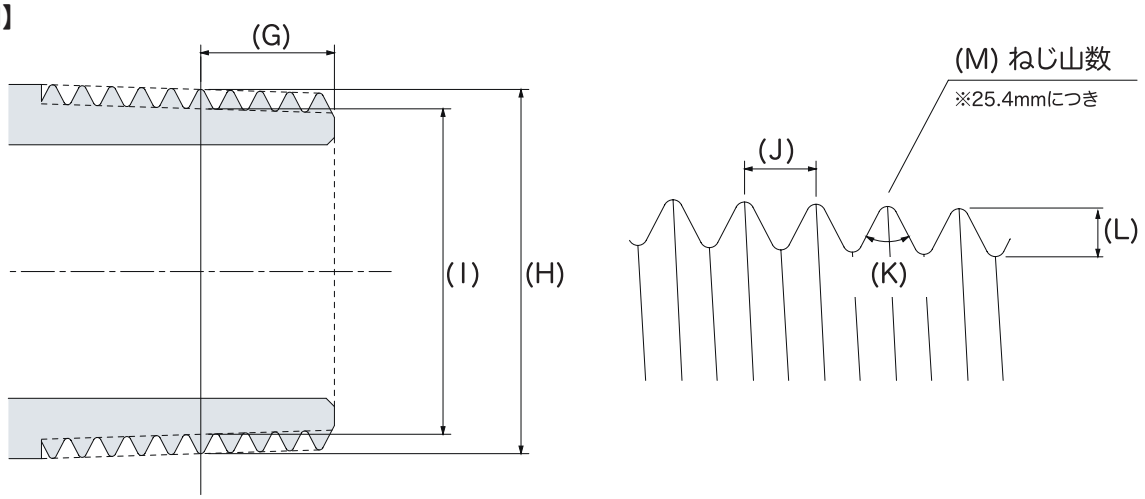

※寸法単位は mm とする

A	サイズ	6A	8A	10A	15A	20A	25A	32A	40A	50A	65A	80A	100A
B	外径(Φ)	10.5	13.8	17.3	21.7	27.2	34.0	42.7	48.6	60.5	76.3	89.1	114.3
C	肉厚(t)	2.0	2.0	2.0	3.0	3.0	3.0	3.5	3.5	3.5	4.0	4.0	4.0
D	全長	41.0	41.0	42.0	52.0	55.0	60.0	66.0	70.0	80.0	150.0	150.0	150.0
E	ねじ寸法	11.5	12.5	13.5	16.5	18.5	20.5	24.5	24.5	28.5	34.5	38.5	44.5
F	テーパ角	1.7899°	1.7899°	1.7899°	1.7899°	1.7899°	1.7899°	1.7899°	1.7899°	1.7899°	1.7899°	1.7899°	1.7899°
G	有効ねじ寸法	3.97	6.01	6.35	8.16	9.53	10.39	12.7	12.7	15.88	17.46	20.64	25.4
H	有効山径(Φ)	9.728	13.157	16.662	20.955	26.441	33.249	41.91	47.803	59.614	75.184	87.884	113.03
I	有効谷径(Φ)	8.566	11.445	14.95	18.631	24.117	30.291	38.952	44.845	56.656	72.226	84.926	110.072
J	ねじピッチ	0.9071	1.3368	1.3368	1.8143	1.8143	2.3091	2.3091	2.3091	2.3091	2.3091	2.3091	2.3091
K	ねじ山の角度	55°	55°	55°	55°	55°	55°	55°	55°	55°	55°	55°	55°
L	ねじ山の高さ	0.581	0.856	0.856	1.162	1.162	1.479	1.479	1.479	1.479	1.479	1.479	1.479
M	ねじ山数	28山	19山	19山	14山	14山	11山	11山	11山	11山	11山	11山	11山
N	ﾎｰｽ山ピッチ	4.3	4.3	4.3	6.0	6.0	6.0	8.0	8.0	8.0	11.0	11.0	11.0
O	ホース山径	10.3	13.6	17.1	21.5	27.0	33.8	42.5	48.4	60.3	76.1	88.9	114.1
P	ホース谷径	8.9	12.2	15.5	19.6	25.1	31.9	40.1	46.0	57.9	73.5	86.3	111.5

株式会社 尾川パイプ

〒478-0069 愛知県知多市新刀池２－２１
TEL : (0562)56-6661　FAX : (0562)56-6663
0120-987-119
Mail : mail@ogawapipe.co.jp
URL : https://ogawapipe.co.jp

取り扱い上のお願い

1. 配管前にねじ部および管内を綺麗にしてください。
   汚れやゴミなどの異物は漏れやつまりの原因になります。
2. 配管時のシールテープ等が管内に入り込まないようにお願いします。
3. 使用条件と異なる用途でのご使用はお控えください。
4. ネジ込み時に過大なトルクをかけたり締めすぎにご注意ください。